INSTRUCTION MANUAL
MANUEL D'INSTRUCTION
MANUAL DE INSTRUCCIONES

Ground Trimmer Attachment
Tête Faucheuse
Accesorio de Corte a Ras de Piso

EN425MP

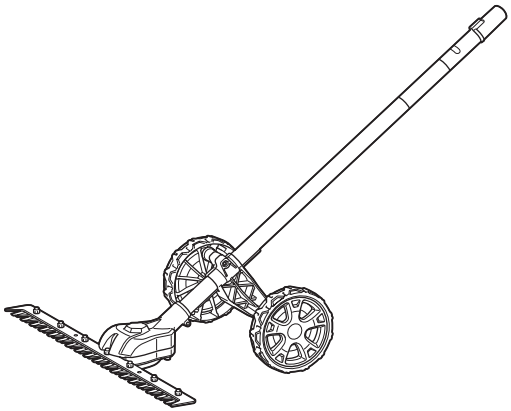

IMPORTANT: Read Before Using.
IMPORTANT : Lire avant usage.
IMPORTANTE: Lea antes de usar.

SPECIFICATIONS

Model:	EN425MP
Blade width	500 mm (19-3/4")
Dimensions (L x W x H)	820 mm x 521 mm x 191 mm (32-1/4" x 20-1/2" x 7-1/2")
Net weight	2.6 kg (5.7 lbs)

- Due to our continuing program of research and development, the specifications herein are subject to change without notice.
- Specifications may differ from country to country.

Approved power unit

This attachment is approved to use only with the following power unit(s):

- DUX60 Cordless multi function power head
- XUX01 Cordless multi function power head
- DUX18 Cordless multi function power head
- XUX02 Cordless multi function power head
- UX01G Cordless multi function power head
- GUX01 Cordless multi function power head

WARNING: **Never use the attachment with non-approved power unit. Non-approved combination may cause serious injury.**

Intended use

This attachment is designed for only the purpose of trimming grasses and weeds on the ground in conjunction with an approved power unit. Never use the attachment for the other purpose. Abusing the attachment may cause serious injury.

SAFETY WARNINGS

Cordless Grass Shear Safety Warnings

WARNING **Read all safety warnings, instructions, illustrations and specifications provided with this power tool.** Failure to follow all instructions listed below may result in electric shock, fire and/or serious injury.

1. **Do not use the grass shear in bad weather conditions, especially when there is a risk of lightning.** This decreases the risk of being struck by lightning.
2. **Keep all power cords and cables away from cutting area.** Power cords or cables may be hidden in hedges or bushes and can be accidentally cut by the blade.
3. **Wear ear protection.** Adequate protective equipment will reduce the risk of hearing loss.
4. **Hold the grass shear by insulated gripping surfaces only, because the blade may contact hidden wiring.** Blades contacting a "live" wire may make exposed metal parts of the grass shear "live" and could give the operator an electric shock.
5. **Keep all parts of the body away from the blade. Do not remove cut material or hold material to be cut when blades are moving.** Blades continue to move after the switch is turned off. A moment of inattention while operating the grass shear may result in serious personal injury.
6. **When clearing jammed material or servicing the grass shear, make sure all power switches are off and the battery pack is removed or disconnected.** Unexpected actuation of the grass shear while clearing jammed material or servicing may result in serious personal injury.
7. **Carry the grass shear by the handle with the blade stopped and taking care not to operate any power switch.** Proper carrying of the grass shear will decrease the risk of inadvertent starting and resultant personal injury from the blades.
8. **When transporting or storing the grass shear, always use the blade cover.** Proper handling of the grass shear will decrease the risk of personal injury from the blades.

Additional Safety Instructions

General instructions

1. **To ensure correct operation, user has to read this instruction manual to make himself familiar with the handling of the equipment.** Users insufficiently informed will risk danger to themselves as well as others due to improper handling.
2. **Never allow children, persons with reduced physical, sensory or mental capabilities or lack of experience and knowledge or people unfamiliar with these instructions to use the machine, local regulations may restrict the age of the operator.**
3. **Use the equipment with the utmost care and attention.**
4. **Operate the equipment only if you are in good physical condition. Perform all work calmly and carefully. Use common sense and keep in mind that the operator or user is responsible for accidents or hazards occurring to other people or their property.**

5. **Never operate the machine while people, especially children, or pets are nearby.**
6. **The motor is to be switched off immediately in case that the equipment shows any problem or abnormal sign.**
7. **Switch off and remove the battery cartridge when resting and when leaving the equipment unattended, and place it in a safe location to prevent danger to others or damage to the equipment.**
8. **Avoid using the machine in bad weather conditions especially when there is a risk of lightning.**
9. **National regulation may restrict the use of the machine.**

Personal protective equipment

1. **Wear eye protection and stout shoes at all times while operating the machine.**
2. **Always wear substantial footwear and long trousers while operating the machine.**

Starting up the equipment

1. **Make sure that there are no children or other people nearby, also pay attention to any animals in the working vicinity.** Otherwise stop using the equipment.
2. **During operation, keep bystanders or animals at least 15 m away from the tool. Stop the tool as soon as someone approaches.**
3. **Before use always check that the equipment is safe for operation. Check the security of the cutting tool and the guard and the switch trigger/lever for easy and proper action. Check for clean and dry handles and test the function of the start/stop.**
4. **Check damaged parts before further use of the equipment. A guard or other part that is damaged should be carefully checked to determine that it will operate properly and perform its intended function. Check for alignment of moving parts, binding of moving parts, breakage of parts, mounting, and any other condition that may affect its operation. A guard or other part that is damaged should be properly repaired or replaced by our authorized service center unless indicated elsewhere in this manual.**
5. **Switch on the motor only when the hands and feet are away from the cutting tool.**
6. **Before starting make sure that the cutting tool has no contact with any objects.**
7. **Hold the tool firmly when using the tool.**
8. **Avoid unintentional starting. Do not carry the tool when the battery cartridge is installed and with finger on the switch. Make sure that the switch is off when installing the battery cartridge.**
9. **Before operation, examine the work area for wire fences, stones, or other solid objects. They can damage the blades.**
10. **Check the hedges and bushes for foreign objects, such as wire fences or hidden wiring before operating the tool.**

Method of operation

1. **Only use the equipment in good light and visibility. During the winter season beware of slippery or wet areas, ice and snow (risk of slipping). Always ensure a safe footing on slopes and be sure to walk and never run.**
2. **Take care against injury to feet and hands from the cutting tool.**
3. **Never stand on a ladder and run the equipment.**
4. **Never climb up into trees to perform cutting operation with the equipment.**
5. **Never work on unstable surfaces.**
6. **Remove sand, stones, nails etc. found within the working range.** Foreign particles may damage the cutting tool and can cause dangerous kick-backs.
7. **Should the cutting tool hit stones or other hard objects, immediately switch off the motor and inspect the cutting tool.**
8. **Inspect the cutting tool at short regular intervals for damage (detection of hairline cracks by means of tapping-noise test).**
9. **Before commencing cutting, the cutting tool must have reached full working speed.**
10. **The cutting tool has to be equipped with the appropriate guard. Never run the equipment with damaged guards or without guards in place!**
11. **All protective installations and guards supplied with the equipment must be used during operation.**
12. **Always remove the battery cartridge from the equipment:**
    - **whenever leaving the equipment unattended;**
    - **before clearing a blockage;**
    - **before checking, cleaning or working on the equipment;**
    - **after striking a foreign object;**
    - **whenever the equipment starts vibrating abnormally.**
13. **Always ensure that the ventilation openings are kept clear of debris.**
14. **Cutting means continues to run after the motor is switched off.**
15. **If the blades stop moving due to the stuck of foreign objects between the blades during operation, switch off the tool and remove the battery cartridge, and then remove the foreign objects using tools such as pliers.** Removing the foreign objects by hand may cause an injury for the reason that the blades may move in reaction to removing the foreign objects.
16. **When attaching or removing the blade cover, be careful not to injure your hands.**
17. **When attaching or removing the tool, keep the power unit stable and do not apply excessive force. Also, keep the tool dry to prevent your hand from slipping.**

Cutting Tools

Employ only the correct cutting tool for the job in hand.

Maintenance instructions

1. **The condition of the equipment, in particular of the cutting tool of the protective devices must be checked before commencing work.**
2. **Turn off the motor and remove the battery cartridge before carrying out maintenance, replacing cutting tools or cleaning the equipment or cutting tool.**
3. **When not in use, attach the blade cover to the tool and store the tool indoors in dry, and high locked-up place, out of reach of children.**

SAVE THESE INSTRUCTIONS.

WARNING: **DO NOT let comfort or familiarity with product (gained from repeated use) replace strict adherence to safety rules for the subject product. MISUSE or failure to follow the safety rules stated in this instruction manual may cause serious personal injury.**

WARNING: **Use of this product can create dust containing chemicals which may cause respiratory or other illnesses. Some examples of these chemicals are compounds found in pesticides, insecticides, fertilizers and herbicides.**

Your risk from these exposures varies, depending on how often you do this type of work. To reduce your exposure to these chemicals: work in a well ventilated area, and work with approved safety equipment, such as those dust masks that are specially designed to filter out microscopic particles.

PARTS DESCRIPTION

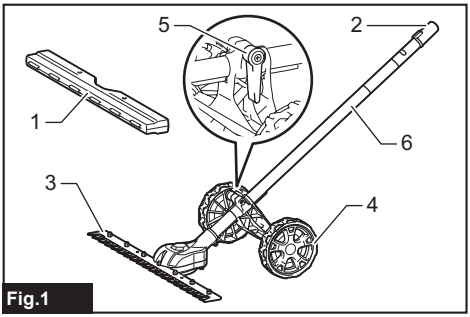

Fig.1

► **1.** Blade cover **2.** Cap **3.** Shear blades **4.** Wheel **5.** Fixing lever **6.** Pipe

ASSEMBLY

WARNING: **Before assembling or adjusting the equipment, switch off the motor and remove the battery cartridge.** Otherwise, the machine may start unintentionally and result in an injury.

WARNING: **When assembling or adjusting the equipment, always put it down.** Assembling or adjusting the equipment in an upright position may result in serious injury.

WARNING: **Follow the warnings and precautions in the chapter "SAFETY WARNINGS" and the instruction manual of the power unit.**

Assembling the attachment

1. Remove the cap from one end of the pipe on the side with the plate.

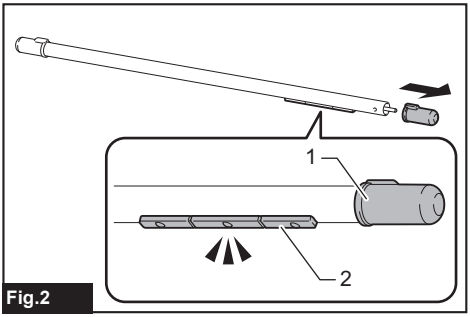

Fig.2

► **1.** Cap **2.** Plate

NOTE: If there is oil on the pipe, wipe the oil off before assembling the attachment.

2. Loosen the fixing lever on the wheels.

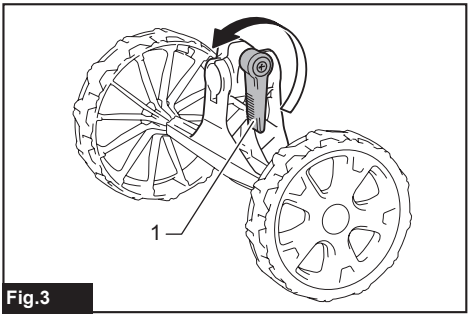

Fig.3

► **1.** Fixing lever

NOTICE: **Do not loosen the fixing lever until it comes off in order to prevent it from being lost.**

3. Align the plate on the pipe with the groove on the wheels, and then attach the wheels to the pipe as shown in the figure.

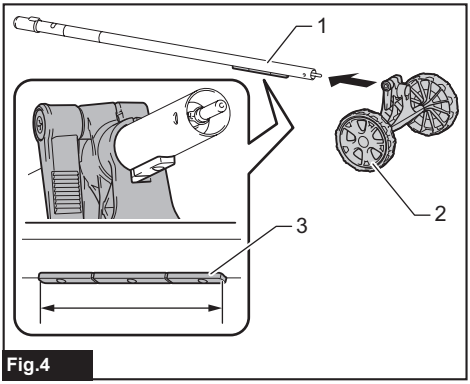

Fig.4

► **1.** Pipe **2.** Wheel **3.** Plate

NOTICE: **Be sure to attach the wheels so that the plate is engaged with the wheels.**

4. Securely tighten the fixing lever to fix the wheels. Then adjust the angle of the fixing lever so that the tip of the fixing lever points toward the wheel shaft while you are pulling up the fixing lever toward the axis of rotation.

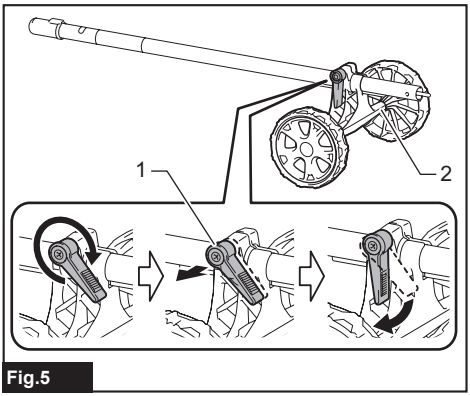

Fig.5

► **1.** Fixing lever **2.** Wheel shaft

5. Remove the cap from the attachment.

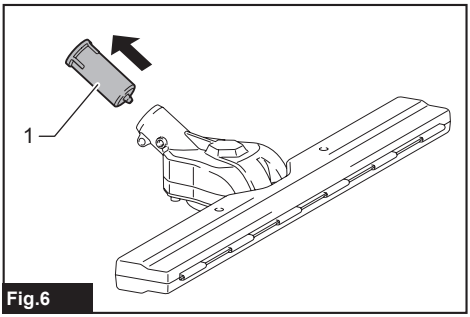

Fig.6

► **1.** Cap

6. Attach the attachment to the pipe so that the hole on the pipe is aligned with the hole on the attachment. Securely tighten the short bolt first, and then tighten the long bolt to fix the pipe.

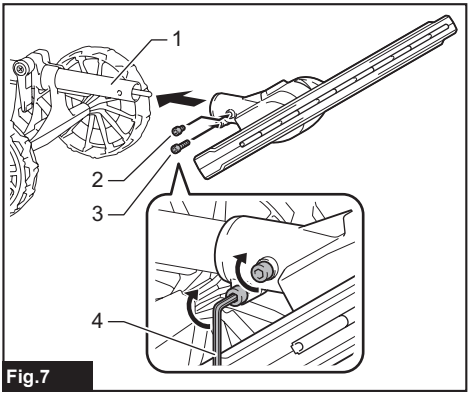

Fig.7

► **1.** Pipe **2.** Bolt (short) **3.** Bolt (long) **4.** Hex wrench

NOTE: When tightening the bolts, apply 4.0 - 6.0 N•m as tightening torque.

Mounting the attachment pipe

⚠***CAUTION:*** **Always check that the attachment pipe is secured after installation.** Improper installation may cause the attachment falling off from the power unit and cause personal injury.

Mount the attachment pipe to the power unit.

1. Remove the cap from the end of the pipe.

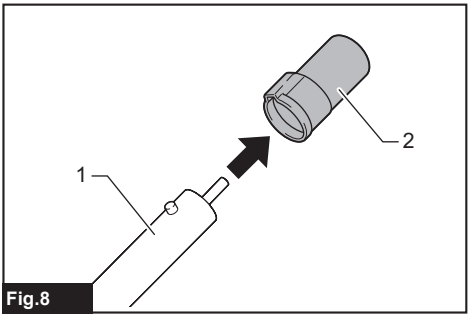

Fig.8

► **1.** Pipe **2.** Cap

NOTICE: **Do not dispose of the cap since the cap is necessary for storing the attachment.**

2. Turn the lever toward the attachment.

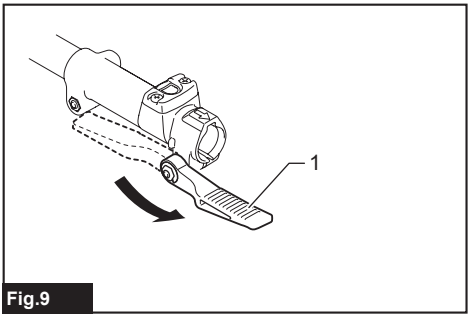

Fig.9

► **1.** Lever

3. Align the pin with the arrow mark on the power unit. Insert the pipe until the release button pops up.

Make sure that the position line is on the tip of the arrow mark on the power unit, and the arrow mark on the power unit and the arrow mark on the pipe are facing each other.

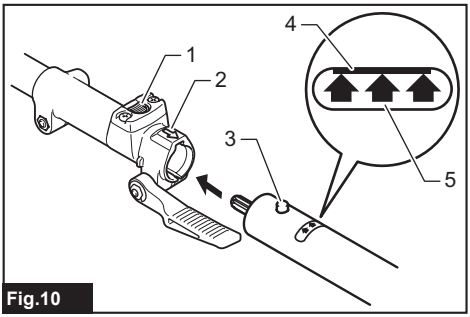

Fig.10

► **1.** Release button **2.** Arrow mark on the power unit **3.** Pin **4.** Position line **5.** Arrow mark on the pipe

4. Turn the lever toward the power unit.

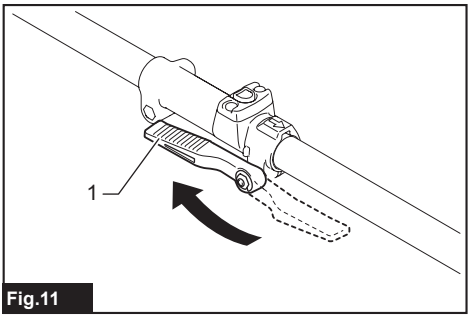

Fig.11

► **1.** Lever

Make sure that the surface of the lever is parallel to the pipe.

NOTICE: **Do not tighten the lever without the attachment pipe inserted.** Otherwise the lever may tighten the entrance of the drive shaft too much and damage it.

To remove the pipe, turn the lever toward the attachment and pull the pipe out while pressing down the release button.

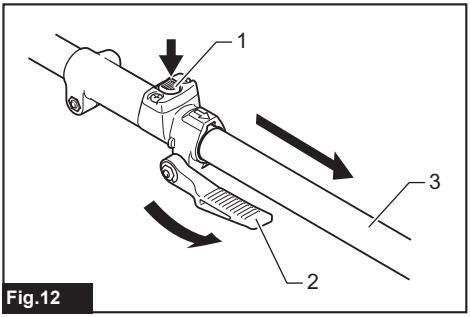

Fig.12

► **1.** Release button **2.** Lever **3.** Pipe

Removing or attaching the blade cover

Release the latches of the blade cover by pulling them, and then open the blade cover.

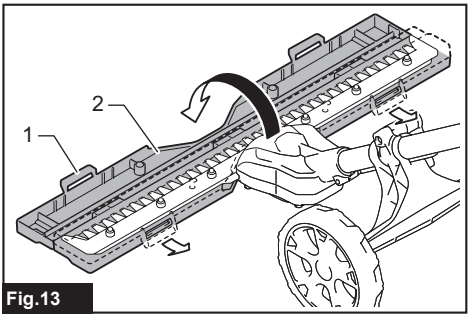

Fig.13

► **1.** Latch **2.** Blade cover

When attaching the blade cover to the shear blades, make sure that the blade cover is closed and both latches are fixed securely.

Installing or removing the shear blades

CAUTION: **When replacing the shear blades, always wear gloves so that your hands do not directly contact the blades.**

CAUTION: **Attach the blade cover before removing or installing the shear blades.**

NOTICE: **When replacing the shear blades, do not wipe off grease from the crank.**

1. Place the shear blades on the blade cover.

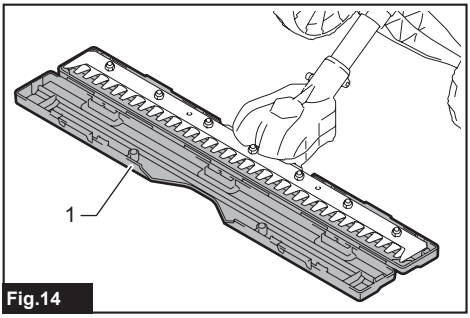

Fig.14

► **1.** Blade cover

2. Turn the shaft so that the upper blade and lower blade are positioned alternately.

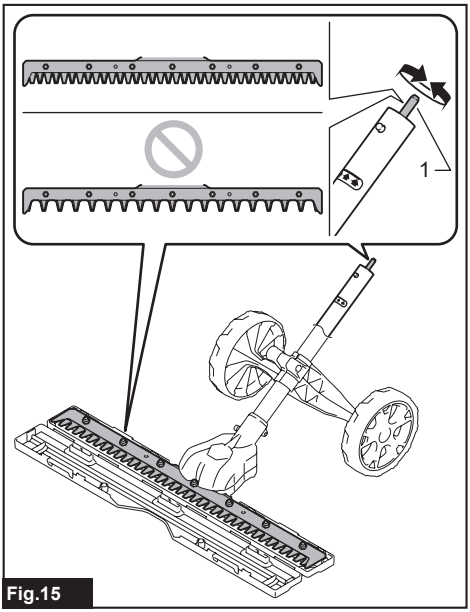

Fig.15

► **1.** Shaft

3. Close the blade cover, and then place the attachment upside down.

4. Remove 4 bolts with the hex wrench and remove the cover.

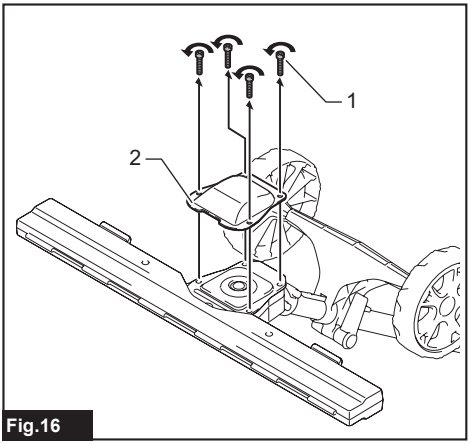

Fig.16

► **1.** Bolt **2.** Cover

5. Remove the shear blades.

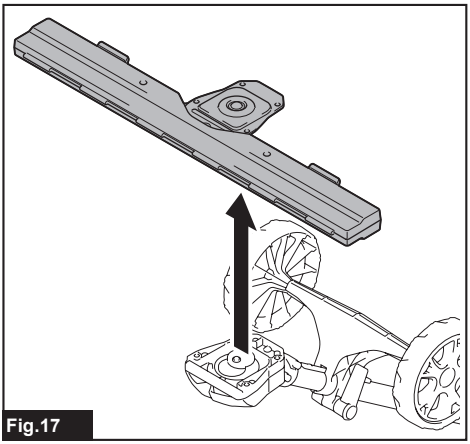

Fig.17

6. Turn the crank with the slotted screwdriver so that the crank is positioned in the direction as shown in the figure.

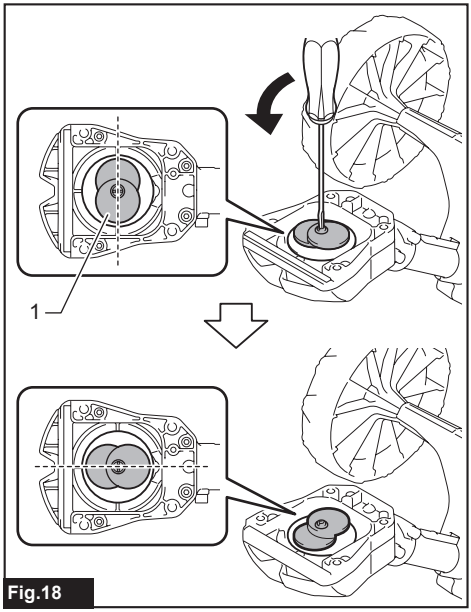

Fig.18

► **1.** Crank

7. Remove the blade cover from the shear blades, and then place the new shear blades on the blade cover.

8. Align the holes of the upper shear blade and lower shear blade as shown in the figure.

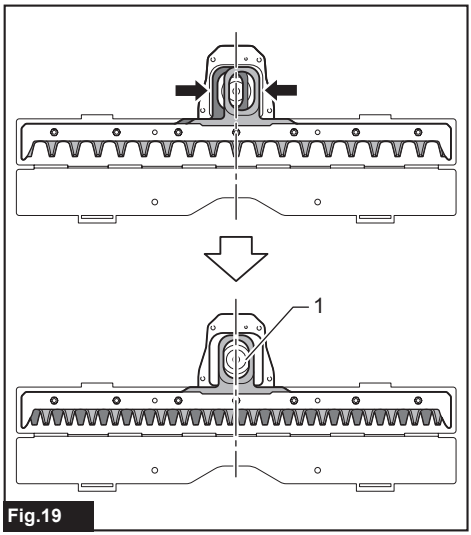

Fig.19

► **1.** Hole

9. Close the blade cover, and then insert the bolt removed in step 4 into the hole of the blade cover to temporarily fix the shear blades.

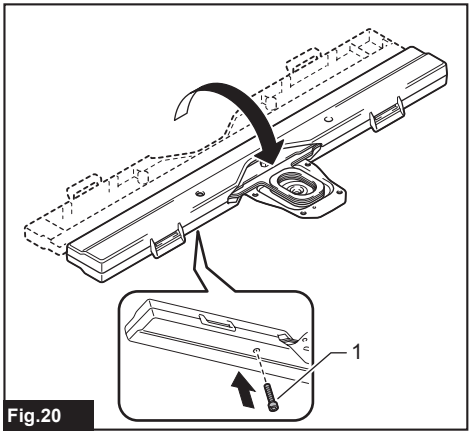

Fig.20

► **1.** Bolt

10. Apply a small amount of grease to the periphery of the crank.

11. Attach the shear blades to the attachment while you are aligning the hole of the shear blades and the pin of the attachment.

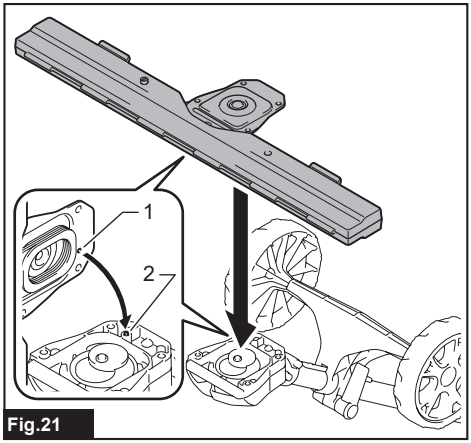

Fig.21

► **1.** Hole of the shear blades **2.** Pin of the attachment

12. Attach the cover, and then tighten 3 bolts. Remove the bolt inserted into the blade cover in step 9, and then tighten the bolt.

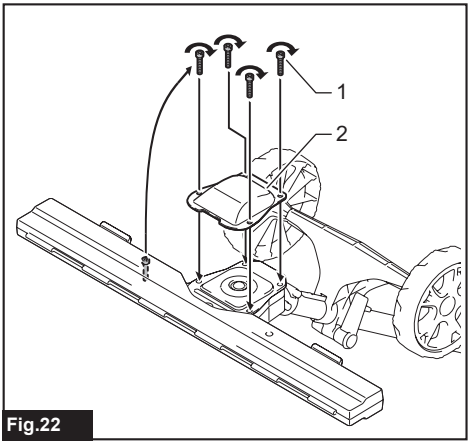

Fig.22

► **1.** Bolt **2.** Cover

NOTICE: **If the shear blades do not operate properly, the blades are not engaging the crank properly. Remove the blades and install them again.**

NOTICE: **If the parts other than the shear blades such as the crank are worn out, ask Makita Authorized Service Centers for parts replacement or repairs.**

FUNCTIONAL DESCRIPTION

⚠***CAUTION:*** **Always be sure that the tool is switched off and the battery cartridge is removed before adjusting or checking function on the tool.**

Adjusting the cutting angle

⚠***CAUTION:*** **Always be sure that the tool is switched off before adjusting the cutting angle.**

You can adjust the angle of the attachment by changing the position of the wheels in the following procedure.

1. Loosen the fixing lever on the wheels.

2. Move the wheels to the desired position.

3. Securely tighten the fixing lever to fix the wheels.

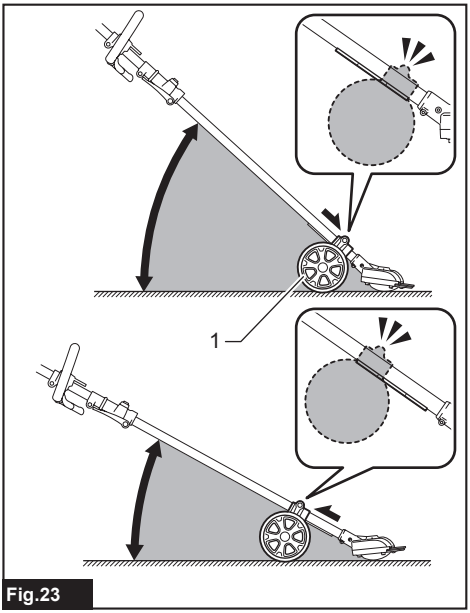

Fig.23

► **1.** Wheel

NOTICE: **Make sure that the plate on the pipe is engaged with the wheels.**

NOTICE: **Make sure that the fixing lever is securely tightened after fixing the wheels.**

OPERATION

⚠***WARNING:*** **Follow the warnings and precautions in the chapter "SAFETY WARNINGS" and the instruction manual of the power unit.**

Operating the tool

⚠***WARNING:*** **Keep hands away from shear blades.**

⚠***WARNING:*** **Be extremely careful to maintain control of the tool at all times. Do not allow the tool to be deflected toward you or anyone in the work vicinity.** Failure to keep control of the tool could result in serious injury to the bystander and the operator.

⚠*WARNING:* Before shearing, clear away sticks and stones from the shearing area.

Fig.24

⚠*CAUTION:* Avoid operating the tool in very hot weather as much as practicable. When operating the tool, be careful of your physical condition.

⚠*CAUTION:* Be careful not to accidentally contact a metal fence or other hard objects while trimming. The shear blades may break and cause an injury.

⚠*CAUTION:* Overreaching with the tool, particularly from a ladder, is extremely dangerous. Do not work while standing on anything wobbly or infirm.

***NOTICE:* Do not cut down dead trees or similar hard objects.** Doing so may damage the tool.

***NOTICE:* Do not use the tool in a way that causes the motor to stop or to rotate extremely slowly.**

***NOTICE:* Do not attempt to cut thick branches.**

***NOTICE:* Do not allow the shear blades to contact the ground during operation. The blades will be dulled, causing poor performance.**

***NOTICE:* Do not trim the wet grass or foliage of small trees.**

Hold the tool with both hands by holding the front handle and the rear grip of the power unit.

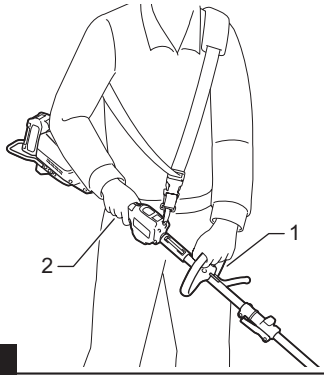

Fig.25

► **1.** Front handle **2.** Rear grip

With the wheels in contact with the ground, pull the switch trigger while pressing the lock-off lever, and then move the tool forward.

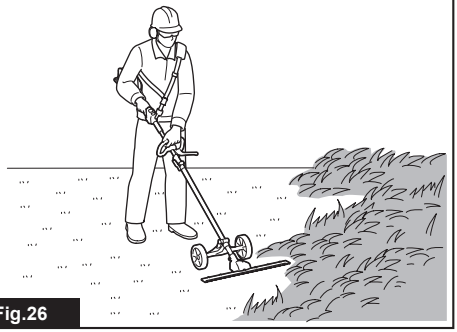

Fig.26

When trimming around curbs, fences or trees, move the tool along them. Be careful that the blades do not come into contact with them.

MAINTENANCE

⚠*WARNING:* Before inspecting or maintaining the equipment, switch off the motor and remove the battery cartridge. Otherwise, the machine may start unintentionally and result in serious injury.

⚠*WARNING:* When inspecting or maintaining the equipment, always put it down. Assembling or adjusting the equipment in an upright position may result in serious injury.

⚠*WARNING:* Follow the warnings and precautions in the chapter "SAFETY WARNINGS" and the instruction manual of the power unit.

⚠*CAUTION:* Wear gloves when performing the inspection or maintenance.

***NOTICE:* Never use gasoline, benzine, thinner, alcohol or the like. Discoloration, deformation or cracks may result.**

To maintain product SAFETY and RELIABILITY, repairs and any other maintenance or adjustment should be performed by Makita Authorized or Factory Service Centers, always using Makita replacement parts.

Cleaning the tool

Clean the tool by wiping off dust with a dry cloth or one dipped in soapy water and wrung out.

***NOTICE:* Never use gasoline, benzine, thinner, alcohol or the like. Discoloration, deformation or cracks may result.**

Shear blade maintenance

Before the operation or once per hour during operation, apply low-viscosity oil (machine oil, or spray-type lubricating oil) to the shear blades.

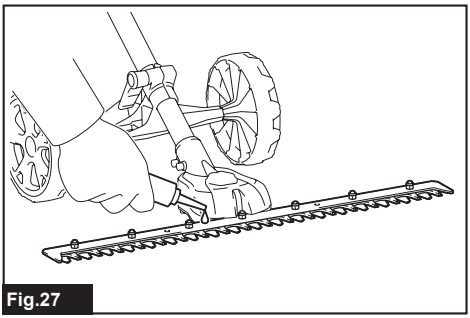

Fig.27

After operation, remove dust from both sides of the shear blades with a wired brush, wipe it off with a cloth and then apply low-viscosity oil (machine oil, or spray-type lubricating oil) to the shear blades.

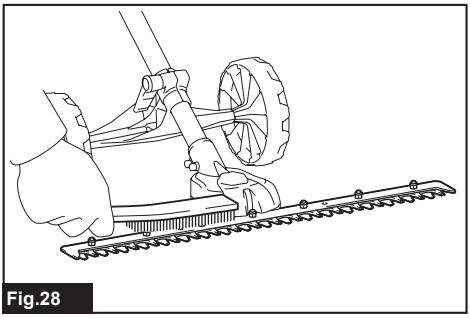

Fig.28

NOTICE: **Do not wash the shear blades in water.** Doing so may cause rust or damage to the tool.

NOTICE: **Dirt and corrosion cause excessive blade friction and shorten the operating time per battery charge.**

Storage

Attach the blade cover to the shear blades so that the blades are not exposed. Store the tool out of the reach of children. Store the tool in a place not exposed to moisture or rain. When storing the attachment separated from the power unit, put the cap onto the end of the pipe.

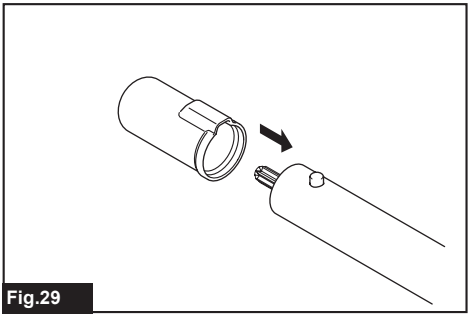

Fig.29

Lubricating moving parts

NOTICE: **Follow the instruction of the frequency and amount of grease supplied.** Otherwise insufficient lubrication may damage moving parts.

Drive axle:

Apply grease (Makita grease N No.2 or equivalent) every 30 hours of operation.

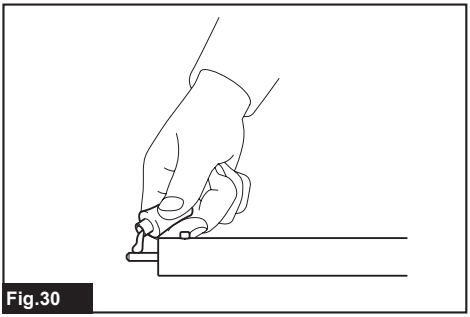

Fig.30

NOTE: Genuine Makita grease may be purchased from your local Makita dealer.

Grease lubrication

Interval of lubrication: Every 50 operating hours

1. Remove the shear blades from the attachment.

2. Apply grease to the inner periphery of the holes on the shear blades (Approximately 1.5 g (0.05 oz) as a guide).

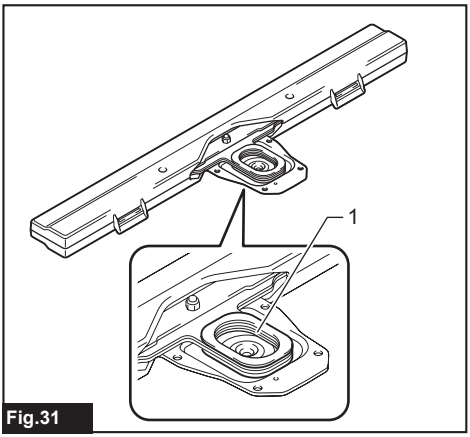

Fig.31

► **1.** Hole

3. Install the shear blades to the attachment.

Grinding the shear blades

NOTICE: **If the shear blades have considerably deformed by grinding, replace the shear blades with new ones.**

1. Install the battery cartridge to the tool.

2. Turn on and start the tool so that the upper blade and lower blade are positioned alternately.

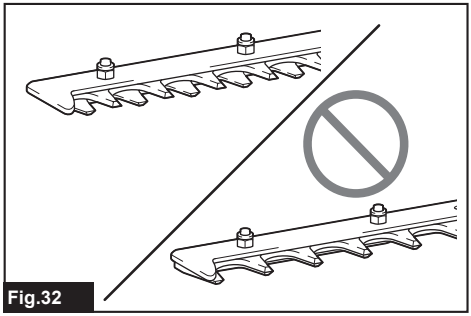

Fig.32

3. Turn off the tool and remove the battery cartridge from the tool.

4. Set the angle of a file to 45°, and grind the upper blade from 3 directions with the file.

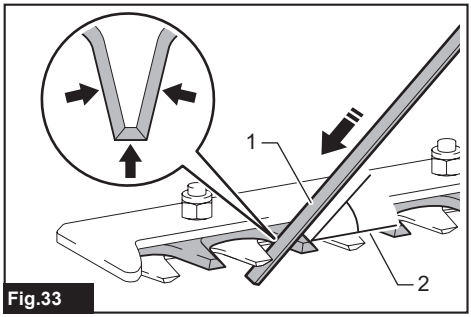

Fig.33

► **(1)** File **(2)** 45°

⚠*CAUTION:* Before grinding the shear blades, make sure that the tool is switched off and the battery cartridge is removed from the tool.

5. Place the tool upside down, and then remove the burrs from the shear blades with the dressing stone.

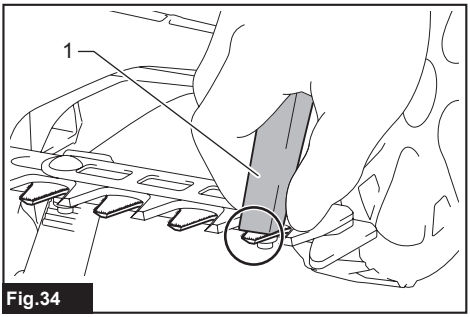

Fig.34

► **1.** Dressing stone

6. Set the angle of the file to 45°, and grind the lower blade from 3 directions with the file.

7. Return the tool to normal position, and then remove the burrs from the shear blades with the dressing stone.

TROUBLESHOOTING

Before asking for repairs, conduct your own inspection first. If you find a problem that is not explained in the manual, do not attempt to dismantle the tool. Instead, ask Makita Authorized Service Centers, always using Makita replacement parts for repairs.

State of abnormality	Probable cause (malfunction)	Remedy
Motor does not start.	-	Refer to the instruction manual of the power unit.
Motor stops soon.	-	Refer to the instruction manual of the power unit.
Motor speed does not increase.	-	Refer to the instruction manual of the power unit.
Shear blades do not move: ⇨ stop the machine immediately!	Foreign objects are caught between the shear blades.	Switch off the tool and remove the battery cartridge, and then remove the foreign objects using tools such as pliers.
	The drive system does not work correctly.	Ask your local authorized service center for repair.
Abnormal vibration: ⇨ stop the machine immediately!	Shear blades are broken, bent or worn.	Replace the shear blades.
	The drive system does not work correctly.	Ask your local authorized service center for repair.
Shear blades and motor cannot stop: ⇨ Remove the battery immediately!	Electric malfunction.	Remove the battery and ask your local authorized service center for repair.

OPTIONAL ACCESSORIES

⚠*CAUTION:* **These accessories or attachments are recommended for use with your Makita machine specified in this manual.** The use of any other accessories or attachments might present a risk of injury to persons. Only use accessory or attachment for its stated purpose.

If you need any assistance for more details regarding these accessories, ask your local Makita Service Center.

- Shear blade
- Makita genuine battery and charger

NOTE: Some items in the list may be included in the product package as standard accessories. They may differ from country to country.

SPÉCIFICATIONS

Modèle :	EN425MP
Largeur des lames	500 mm (19-3/4″)
Dimensions (L x P x H)	820 mm x 521 mm x 191 mm (32-1/4″ x 20-1/2″ x 7-1/2″)
Poids net	2,6 kg (5,7 lbs)

- Étant donné l’évolution constante de notre programme de recherche et de développement, les spécifications contenues dans ce manuel sont sujettes à modification sans préavis.
- Les spécifications peuvent varier suivant les pays.

Unité d’alimentation approuvée

Cette fixation est approuvée uniquement pour l’utilisation avec les unités d’alimentation suivantes :

- Moteur multi-fonctions sans fil DUX60
- Moteur multi-fonctions sans fil XUX01
- Moteur multi-fonctions sans fil DUX18
- Moteur multi-fonctions sans fil XUX02
- Moteur multi-fonctions sans fil UX01G
- Moteur multi-fonctions sans fil GUX01

⚠MISE EN GARDE : **N’utilisez jamais la fixation avec une unité d’alimentation non approuvée. Une combinaison non approuvée peut entraîner une grave blessure.**

Usage prévu

Cette fixation est conçue uniquement pour couper l’herbe et les adventices du sol, en combinaison avec une unité d’alimentation approuvée. N’utilisez jamais la fixation à d’autres fins. Malmener la fixation peut entraîner des graves blessures.

CONSIGNES DE SÉCURITÉ

Consignes de sécurité pour taille-herbes sans fil

⚠MISE EN GARDE **Veuillez lire l’ensemble des consignes de sécurité, instructions, illustrations et spécifications fournies pour cet outil électrique.** Il existe un risque de décharge électrique, d’incendie et/ou de blessures graves si toutes les instructions énumérées ci-dessous ne sont pas respectées.

1. **N’utilisez pas le taille-herbes sous de mauvaises conditions météo, et tout spécialement lorsqu’il y a risque de foudre.** Cela réduit le risque d’être frappé par la foudre.
2. **Gardez tous les cordons d’alimentation et câbles à l’écart de la zone de coupe.** Les cordons d’alimentation ou les câbles pourraient être cachés dans les haies ou les buissons et pourraient être accidentellement coupés par la lame.
3. **Portez un protecteur auditifs.** Un équipement de protection adéquat réduit le risque de perte auditive.
4. **Ne tenez le taille-herbes que par ses surfaces de prises isolées, car la lame peut toucher un câblage dissimulé.** Au contact d’un fil sous tension, les lames peuvent mettre sous tension les pièces métalliques découvertes du taille-herbes et transmettre une décharge électrique à l’utilisateur.
5. **Gardez toutes les parties de votre corps à l’écart de la lame. Pendant que les lames sont en mouvement, évitez de retirer le matériau coupé ou de tenir le matériau à couper.** Les lames continuent de bouger une fois l’interrupteur en position d’arrêt. Un moment d’inattention pendant l’utilisation du taille-herbes peut entraîner des blessures graves.
6. **Lorsque vous retirez une matière coincée ou procédez à un entretien du taille-herbes, assurez-vous que tous les interrupteurs sont en position d’arrêt et que la batterie est retirée ou déconnectée.** L’actionnement inopportun du taille-herbes lors du retrait d’une matière coincée ou de l’entretien peut entraîner des blessures corporelles graves.
7. **Transportez le taille-herbes par la poignée alors que la lame est arrêtée et prenez soin de ne pas actionner l’interrupteur.** Si vous transportez correctement le taille-herbes, cela diminuera le risque d’un démarrage inopportun et les blessures corporelles conséquentes pouvant être causées par les lames.
8. **Avant de transporter ou de ranger le taille-herbes, utilisez toujours le couvre-lames.** La manipulation adéquate du taille-herbes réduira le risque de blessures corporelles au contact des lames.

Consignes de sécurité supplémentaires

Consignes générales

1. **Pour assurer l’utilisation adéquate, l’utilisateur doit lire le présent manuel d’instruction pour se familiariser avec la manipulation de l’équipement.** Les utilisateurs qui ne sont pas suffisamment informés risquent de se mettre en danger

eux-mêmes ainsi que les autres en raison d'une manipulation inadéquate.

2. **Ne laissez jamais les enfants, les personnes aux facultés physiques, sensorielles ou mentales réduites, les personnes dont l'expérience ou les connaissances sont insuffisantes ou les personnes non familiarisées avec les instructions utiliser cette machine; les règlements locaux pourraient restreindre l'âge de l'opérateur.**
3. **Utilisez l'équipement avec le plus grand soin et la plus grande prudence.**
4. **Utilisez l'équipement seulement si vous êtes en bon état physique. Effectuez le travail calmement et prudemment. Faites preuve de bon sens et rappelez-vous que l'opérateur ou l'utilisateur est responsable des accidents ou des dangers auxquels il expose les autres personnes ou leurs biens.**
5. **N'utilisez jamais la machine lorsque d'autres personnes - et tout particulièrement des enfants - ou des animaux domestiques se trouvent à proximité.**
6. **Le moteur doit être arrêté immédiatement si l'équipement présente tout problème ou signe d'anomalies.**
7. **Éteignez et retirez la batterie lorsque vous vous reposez ou lorsque vous laissez l'équipement sans surveillance, et placez-la dans un endroit sûr pour éviter tout danger pour autrui ou tout dommage à l'équipement.**
8. **Évitez d'utiliser la machine sous de mauvaises conditions météo, et tout spécialement lorsqu'il y a risque de foudre.**
9. **La réglementation nationale peut appliquer des restrictions à l'usage de la machine.**

Équipement de protection individuelle

1. **Portez une protection oculaire et des chaussures robustes en tout temps lorsque vous utilisez la machine.**
2. **Portez toujours des chaussures robustes et des pantalons longs lorsque vous utilisez la machine.**

Démarrage de l'équipement

1. **Veillez à éloigner les enfants ou toute autre personne à proximité, et faites également attention aux animaux présents dans cette zone.** Autrement, cessez d'utiliser l'équipement.
2. **Pendant l'exécution du travail, ne laissez pas les curieux ou les animaux approcher à moins de 15 m de l'outil. Arrêtez l'outil dès que quelqu'un approche.**
3. **Avant d'utiliser l'équipement, vérifiez toujours s'il est sécuritaire. Vérifiez si l'outil tranchant et le dispositif de protection sont sécuritaires et si la gâchette ou le levier de l'interrupteur fonctionne librement et adéquatement. Vérifiez si les poignées du guidon sont propres et sèches, et testez le fonctionnement du démarrage/arrêt.**
4. **Vérifiez si des pièces sont endommagées avant de continuer à utiliser l'équipement. Si un dispositif de protection ou toute autre pièce est endommagé, examinez-le attentivement pour vérifier si il fonctionnera adéquatement et sera en mesure de remplir sa fonction. Vérifiez que les pièces mobiles sont bien alignées et qu'elles ne sont pas coincées, qu'il n'y a pas de pièces cassées ou mal montées, et toute autre condition pouvant affecter leur fonctionnement. Toute pièce endommagée (dispositif de protection, etc.) doit être correctement réparée ou remplacée par notre centre de service après-vente agréé, à moins d'indication contraire dans le présent manuel.**
5. **N'allumez le moteur qu'une fois vos mains et vos pieds à l'écart de l'outil tranchant.**
6. **Avant de démarrer, assurez-vous que l'outil tranchant n'est en contact avec aucun objet.**
7. **Tenez l'outil fermement pendant l'utilisation.**
8. **Évitez le démarrage accidentel. Ne transportez pas l'outil avec la batterie installée et le doigt sur l'interrupteur. Avant d'installer la batterie, assurez-vous que l'interrupteur est en position d'arrêt.**
9. **Avant l'exécution du travail, vérifiez l'absence de clôtures grillagées et de pierres ou autres objets solides dans la zone de travail. Ils peuvent endommager les lames.**
10. **Avant d'utiliser l'outil, assurez-vous qu'il n'y a pas de corps étrangers tels que clôtures grillagées ou câblage dissimulé dans les haies et buissons.**

Mode de fonctionnement

1. **Utilisez l'équipement seulement avec un bon éclairage et dans de bonnes conditions de visibilité. En hiver, faites attention aux sols glissants, aux emplacements mouillés, à la glace et à la neige (risque de glissade). Assurez-vous toujours d'avoir une assise sûre dans les pentes et marchez, ne courez pas.**
2. **Prenez garde de vous blesser aux pieds et aux mains avec l'outil tranchant.**
3. **N'utilisez jamais l'équipement en vous tenant sur une échelle.**
4. **Ne grimpez jamais dans un arbre pour y effectuer la coupe à l'aide de l'équipement.**
5. **Ne travaillez jamais sur des surfaces instables.**
6. **Retirez le sable, les pierres, les clous et autres objets qui se trouvent dans la zone de travail.** Les corps étrangers peuvent endommager l'outil tranchant et entraîner de dangereux reculs.
7. **Si l'outil tranchant heurte des pierres ou autres objets durs, coupez immédiatement le moteur et inspectez l'outil tranchant.**
8. **Inspectez l'outil tranchant selon de brefs intervalles réguliers pour déceler des dommages (détection fissures fines au moyen d'un test de bruit à l'impact).**
9. **Avant de commencer la coupe, l'outil tranchant doit avoir atteint sa pleine vitesse de fonctionnement.**
10. **L'outil tranchant doit être équipé du dispositif de protection approprié. N'utilisez jamais l'équipement si le dispositif de protection est endommagé ou s'il n'est pas en place!**
11. **Toutes les installations de protection et tous les dispositifs de protection fournis avec**

l'équipement doivent être utilisés pendant l'exécution du travail.

12. **Retirez toujours la batterie de l'équipement :**
    - **chaque fois que vous laissez l'équipement sans surveillance;**
    - **avant de le débloquer;**
    - **avant d'inspecter l'équipement, de le nettoyer ou de travailler dessus;**
    - **après avoir heurté un corps étranger;**
    - **chaque fois que l'équipement vibre de façon anormale.**
13. **Assurez-vous toujours que les orifices de ventilation ne présentent pas de débris.**
14. **L'outil de coupe continue de fonctionner après l'arrêt du moteur.**
15. **Si les lames cessent de bouger en raison de la présence de corps étrangers entre les lames pendant l'utilisation, éteignez l'outil et retirez la batterie, puis enlevez les corps étrangers à l'aide d'une pince ou autre outil.** En retirant les corps étrangers avec la main, vous risquez de vous blesser car les lames peuvent bouger lors du retrait des corps étrangers.
16. **Lors de la pose ou du retrait du couvre-lames, prenez soin de ne pas blesser vos mains.**
17. **Lors de la pose ou de la dépose de l'outil, préservez la stabilité de l'unité d'alimentation et n'appliquez pas de force excessive. De plus, maintenez l'outil sec pour éviter que vos mains ne glissent.**

Outils tranchants

Employez uniquement l'outil tranchant adéquat pour le travail à effectuer.

Instructions d'entretien

1. **L'état de l'équipement, en particulier de l'outil tranchant, et des dispositifs de protection doit être vérifié avant de commencer le travail.**
2. **Coupez le moteur et retirez la batterie avant d'effectuer tout travail d'entretien, de remplacer des outils tranchants ou de nettoyer l'équipement ou l'outil tranchant.**
3. **Lorsque vous n'utilisez pas l'outil, fixez-y le couvre-lames et rangez l'outil à l'intérieur, dans un emplacement sec, élevé, verrouillé et hors de portée des enfants.**

CONSERVEZ CES INSTRUCTIONS.

MISE EN GARDE : **NE vous laissez PAS tromper (au fil d'une utilisation répétée) par un sentiment d'aisance ou de familiarité avec le produit en négligeant les consignes de sécurité qui accompagnent le produit. UNE UTILISATION INCORRECTE ou le non-respect des règles de sécurité énoncées dans le présent manuel d'instructions peut provoquer des blessures graves.**

MISE EN GARDE : **L'utilisation de ce produit peut générer des poussières contenant des substances chimiques, lesquelles peuvent causer des problèmes respiratoires ou autres maladies. Parmi ces substances chimiques figurent les composés que l'on retrouve dans les pesticides, insecticides, fertilisants et herbicides.**

Les risques liés à l'exposition varient suivant la fréquence d'exécution du type de travail en question. Pour réduire votre exposition à ces substances chimiques : travaillez dans un emplacement bien aéré et avec des dispositifs de sécurité approuvés, tels que les masques antipoussières spécialement conçus pour filtrer les particules microscopiques.

DESCRIPTION DES PIÈCES

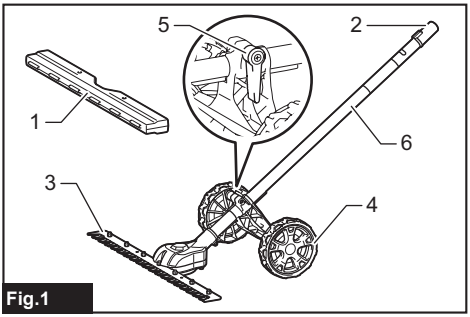

Fig.1

► **1.** Couvre-lames **2.** Capuchon **3.** Lames de cisaillement **4.** Roue **5.** Levier de fixation **6.** Tube

ASSEMBLAGE

MISE EN GARDE : **Avant d'assembler ou de régler l'équipement, coupez le moteur et retirez la batterie.** Dans le cas contraire, la machine pourrait démarrer accidentellement et entraîner des blessures.

MISE EN GARDE : **Déposez toujours l'équipement avant de l'assembler ou de le régler.** Assembler ou régler l'équipement en le laissant debout peut entraîner une grave blessure.

MISE EN GARDE : **Respectez les mises en garde et prenez les précautions du chapitre « CONSIGNES DE SÉCURITÉ » et du manuel d'instructions de l'unité d'alimentation.**

Assemblage de l’accessoire

1. Retirez le capuchon d’une extrémité du tube sur le côté avec la plaque.

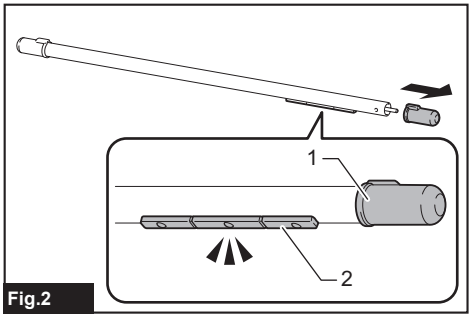

Fig.2

► **1.** Capuchon **2.** Plaque

NOTE : S’il y a de l’huile dans le tube, essuyez-la avant d’assembler l’accessoire.

2. Desserrez le levier de fixation sur les roues.

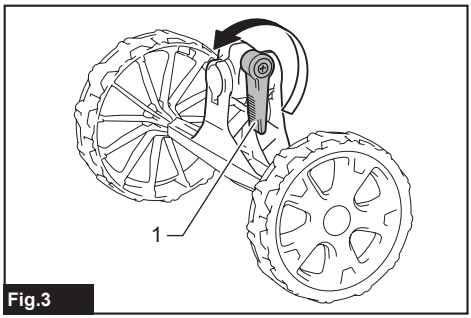

Fig.3

► **1.** Levier de fixation

AVIS : **Ne desserrez pas le levier de fixation avant qu’il ne se détache afin d’éviter de le perdre.**

3. Alignez la plaque sur le tube avec la rainure dans les roues et fixez les roues au tube, comme illustré dans la figure.

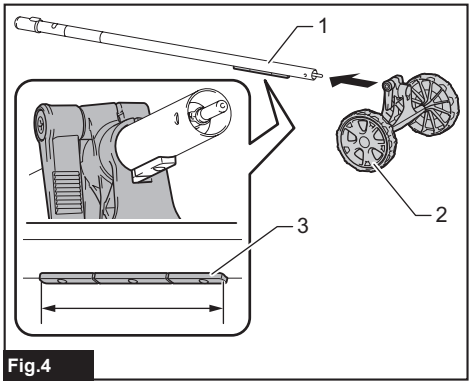

Fig.4

► **1.** Tube **2.** Roue **3.** Plaque

AVIS : **Assurez-vous de fixer les roues de manière à ce que la plaque soit engagée avec les roues.**

4. Serrez solidement le levier de fixation pour fixer les roues. Ensuite, ajustez l'angle du levier de fixation de manière à ce que l'extrémité du levier de fixation pointe vers l'arbre de la roue tout en tirant le levier de fixation vers l'axe de rotation.

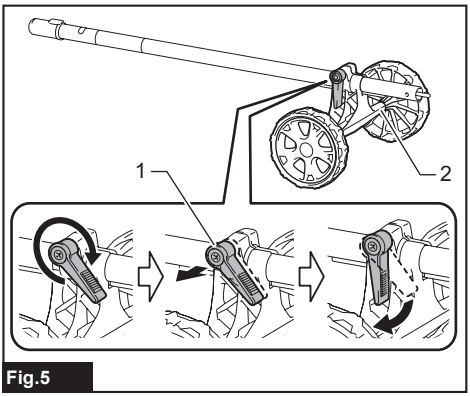

Fig.5

► **1.** Levier de fixation **2.** Arbre de roue

5. Retirez le capuchon de l’accessoire.

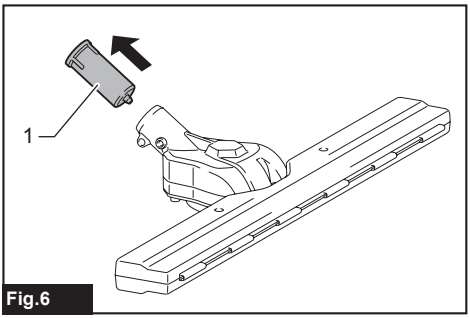

Fig.6

► **1.** Capuchon

6. Fixez l'accessoire au tube de manière à ce que le tuyau soit aligné avec le trou sur l'accessoire. Serrez solidement le boulon court d'abord, puis le boulon long pour fixer le tube.

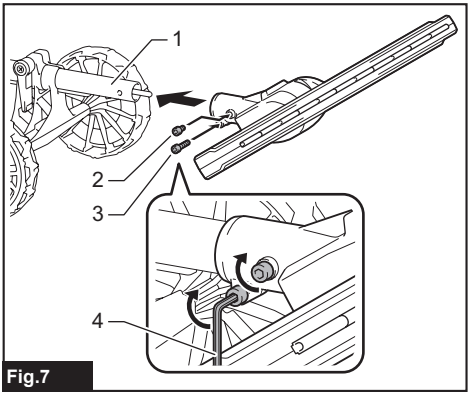

Fig.7

► **1.** Tube **2.** Boulon (court) **3.** Boulon (long) **4.** Clé hexagonale

NOTE : Lorsque vous serrez les boulons, appliquez 4,0 - 6,0 N•m de couple de serrage.

Montage du tube de fixation

⚠***ATTENTION :*** **Après la pose, assurez-vous toujours que le tube de fixation est bien fixé.**
En cas de pose incorrecte, la fixation risque de se détacher de l'unité d'alimentation et d'entraîner une blessure.

Montez le tube de fixation sur le groupe moteur.

1. Retirez le capuchon, à l'extrémité du tube.

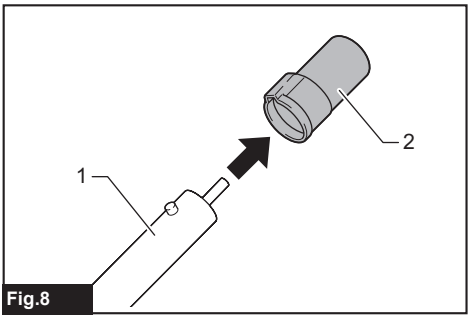

Fig.8

► **1.** Tube **2.** Capuchon

AVIS : **Ne jetez pas le capuchon, car il est nécessaire pour remiser l'accessoire.**

2. Tournez le levier vers la fixation.

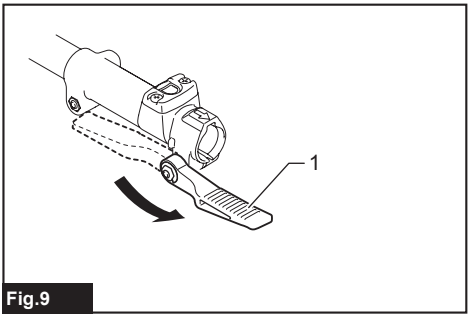

Fig.9

► **1.** Levier

3. Alignez la broche sur la marque de flèche de l'unité d'alimentation. Insérez le tube jusqu'à ce que le bouton de libération surgisse.

Assurez-vous que la ligne de positionnement est à l'extrémité de la marque de flèche de l'unité d'alimentation, et que la marque de flèche de l'unité d'alimentation et la marque de flèche du tube sont face à face.

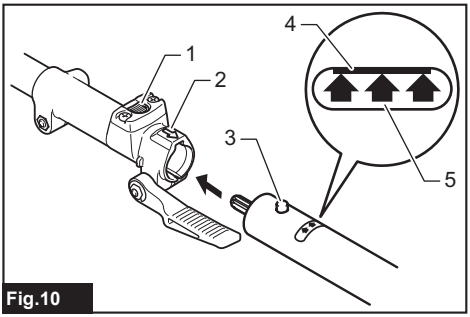

Fig.10

► **1.** Bouton de libération **2.** Marque de flèche de l'unité d'alimentation **3.** Broche **4.** Ligne de positionnement **5.** Marque de flèche du tube

4. Tournez le levier vers l'unité d'alimentation.

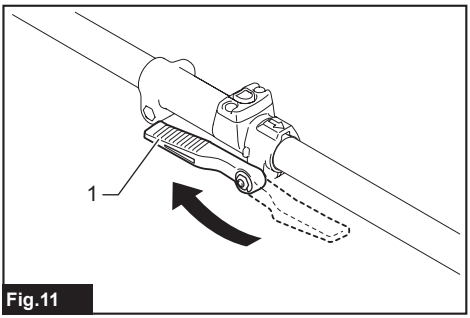

Fig.11

► **1.** Levier

Assurez-vous que la surface du levier est parallèle au tube.

AVIS : **Ne serrez pas le levier sans avoir inséré le tube de fixation.** Autrement, le levier risque de trop serrer l'entrée de l'arbre d'entraînement et de l'endommager.

Pour retirer le tube, tournez le levier vers la fixation et tirez sur le tube tout en enfonçant le bouton de libération.

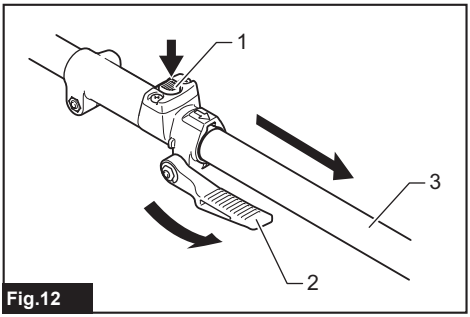

Fig.12

► **1.** Bouton de libération **2.** Levier **3.** Tube

Retrait ou pose du couvre-lames

Libérez les loquets du couvre-lames en les tirant, puis ouvrez le couvre-lames.

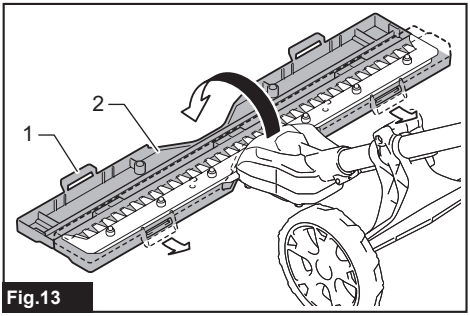

Fig.13

► **1.** Loquet **2.** Couvre-lames

Lors de la fixation du couvre-lames aux lames de cisaillement, assurez-vous que le couvre-lames est fermé et que les deux loquets sont solidement fixés.

Pose ou retrait des lames de cisaillement

⚠ATTENTION : **Lorsque vous remplacez les lames de cisaillement, portez toujours des gants de sorte que vos mains ne touchent pas directement les lames.**

⚠ATTENTION : **Fixez le couvre-lames avant de retirer ou de poser les lames de cisaillement.**

AVIS : **Lorsque vous remplacez les lames de cisaillement, n'essuyez pas la graisse de la manivelle.**

1. Placez les lames de cisaillement sur le couvre-lames.

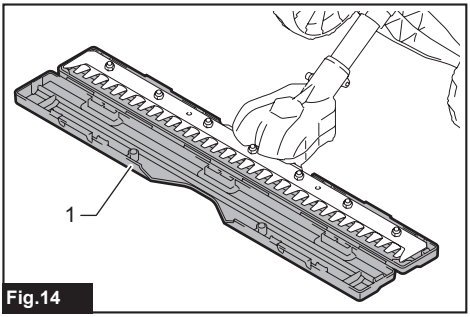

Fig.14

► **1.** Couvre-lames

2. Tournez l'arbre de sorte que la lame supérieure et la lame inférieure soient disposées en alternance.

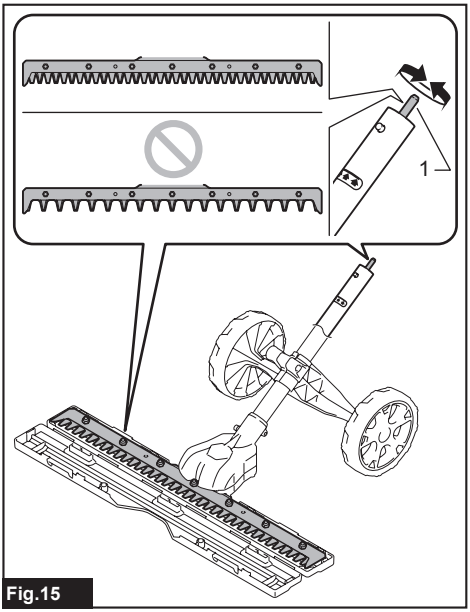

Fig.15

► **1.** Arbre

3. Fermez le couvre-lames, puis placez l'accessoire à l'envers.

4. Retirez les 4 boulons avec la clé hexagonale et enlevez le couvercle.

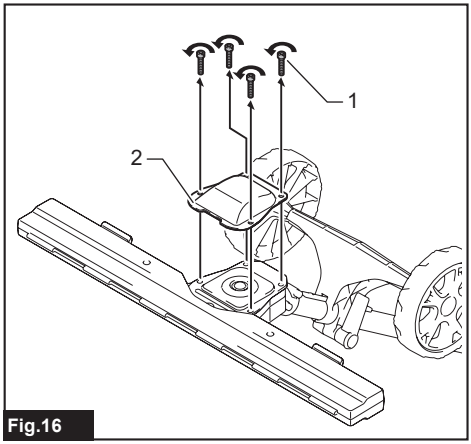

Fig.16

► **1.** Boulon **2.** Couvercle

5. Retirez les lames de cisaillement.

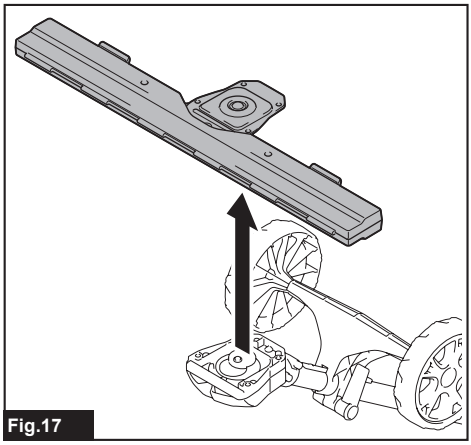

Fig.17

6. Tournez la manivelle à l'aide d'un tournevis pour écrous à fente de manière à ce que la manivelle soit positionnée dans la direction illustrée dans la figure.

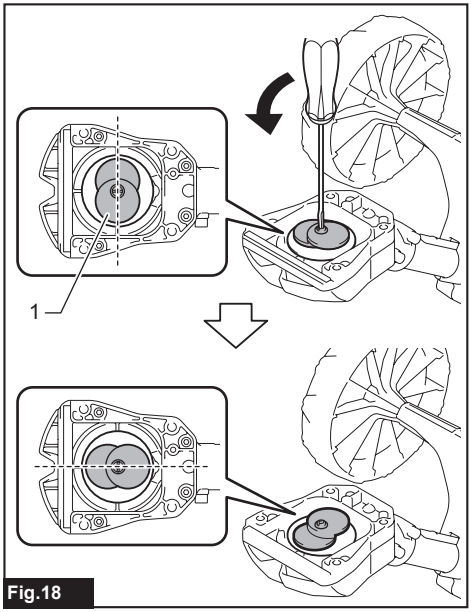

Fig.18

► **1.** Manivelle

7. Retirez le couvre-lames des lames de cisaillement, puis placez les nouvelles lames de cisaillement sur le couvre-lames.

8. Alignez les trous dans la lame de cisaillement supérieure et la lame de cisaillement inférieure, comme illustré dans la figure.

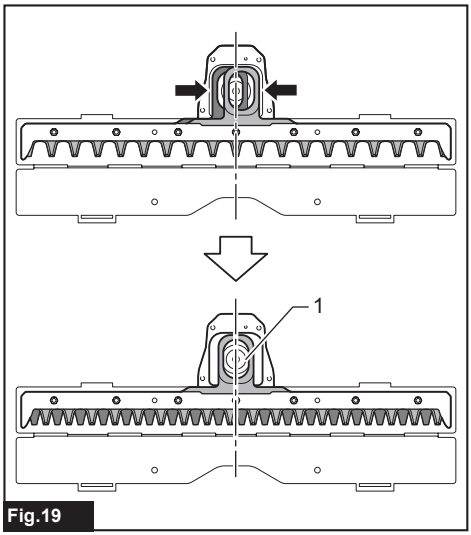

Fig.19

► **1.** Trou

9. Fermez le couvre-lames, puis insérez le boulon retiré à l'étape 4 dans le trou du couvre-lames pour fixer temporairement les lames de cisaillement.

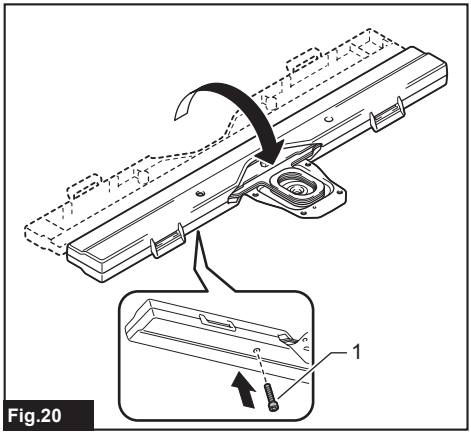

Fig.20

► **1.** Boulon

10. Appliquez une petite quantité de graisse sur la bordure de la manivelle.

11. Fixez les lames de cisaillement à l'accessoire pendant que vous alignez le trou des lames de cisaillement et la broche de l'accessoire.

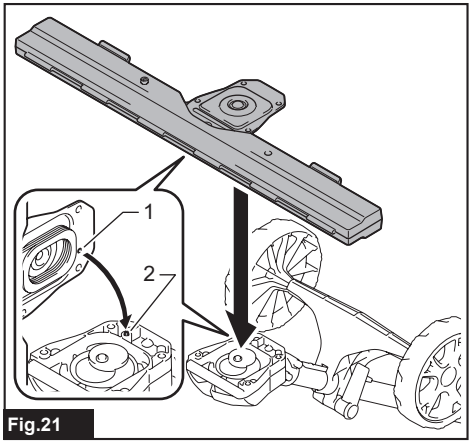

Fig.21

► **1.** Trou des lames de cisaillement **2.** Broche de l'accessoire

12. Fixez le couvercle, puis serrez les 3 boulons. Retirez le boulon inséré dans le couvre-lames à l'étape 9, puis serrez le boulon.

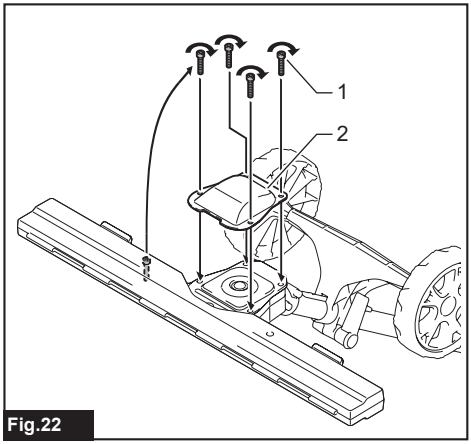

Fig.22

► **1.** Boulon **2.** Couvercle

AVIS : **Si les lames de cisaillement ne fonctionnent pas bien, c'est qu'elles ne s'engagent pas bien dans la manivelle. Retirez les lames et réinstallez-les.**

AVIS : **En cas d'usure des pièces autres que les lames de cisaillement, telles que la manivelle, demandez à un centre de service après-vente agréé Makita de remplacer ou réparer les pièces.**

DESCRIPTION DU FONCTIONNEMENT

⚠ATTENTION : **Assurez-vous toujours que l'outil est éteint et que sa batterie est retirée avant de l'ajuster ou de vérifier son fonctionnement.**

Réglage de l'angle de coupe

⚠ATTENTION : **Avant d'ajuster l'angle de coupe, assurez-vous toujours que l'outil est éteint.**

Vous pouvez ajustez l'angle de l'accessoire en changeant la position des roues dans la procédure suivante.

1. Desserrez le levier de fixation sur les roues.

2. Déplacez les roues à la position souhaitée.

3. Serrez solidement le levier de fixation pour fixer les roues.

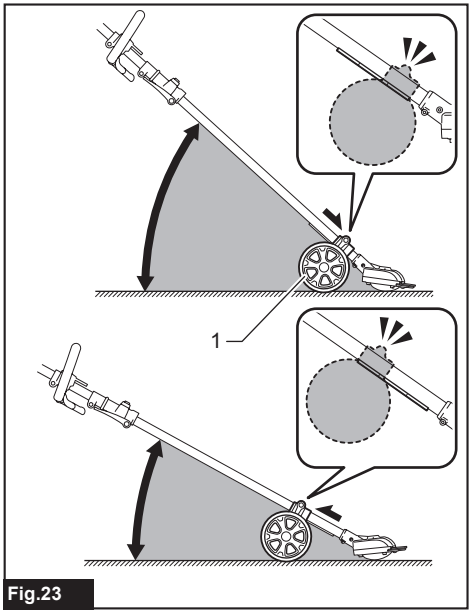

Fig.23

► **1.** Roue

AVIS : **Assurez-vous que la plaque sur le tube est engagée sur les roues.**

AVIS : **Assurez-vous que le levier de fixation est solidement fixé après avoir posé les roues.**

UTILISATION

⚠MISE EN GARDE : **Respectez les mises en garde et prenez les précautions du chapitre « CONSIGNES DE SÉCURITÉ » et du manuel d'instructions de l'unité d'alimentation.**

Utilisation de l'outil

⚠MISE EN GARDE : **Gardez les mains à l'écart des lames de cisaillement.**

⚠MISE EN GARDE : **Redoublez de prudence pour garder le contrôle de l'outil en tout temps. Ne laissez pas l'outil dévier vers vous ou vers quiconque près de la zone de travail.** La perte de contrôle de l'outil peut causer de graves blessures, aussi bien à vous-même qu'aux personnes présentes.

⚠MISE EN GARDE : **Avant de tondre, enlevez tous les bâtons et pierres de la zone à tondre.**

Fig.24

⚠ATTENTION : **Autant que possible, évitez d'utiliser l'outil par temps très chaud. Lorsque vous utilisez l'outil, soyez attentif à votre condition physique.**

⚠ATTENTION : **Prenez garde de toucher accidentellement une clôture métallique ou autre objet dur en taillant.** Les lames de cisaillement risqueraient de se casser et de causer une blessure.

⚠ATTENTION : **Il est extrêmement dangereux de trop tendre les bras avec l'outil, et ce tout particulièrement sur une échelle.** Ne montez jamais sur un objet branlant ou fragile pour effectuer le travail.

AVIS : **Ne découpez pas en morceaux les arbres morts et objets durs similaires.** Cela risquerait d'endommager l'outil.

AVIS : **N'utilisez pas l'outil d'une manière qui provoque l'arrêt du moteur ou le fait tourner très lentement.**

AVIS : **N'essayez pas de couper de grosses branches.**

AVIS : **Ne laissez pas les lames de cisaillement toucher le sol pendant l'utilisation. Les lames s'émousseraient et ne couperaient plus bien.**

AVIS : **Ne taillez pas les herbes mouillées ou le feuillage mouillé des petits arbres.**

Tenez l'outil avec les deux mains en tenant la poignée avant et la poignée arrière de l'unité d'alimentation.

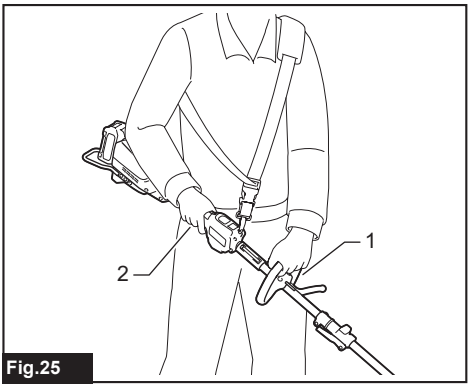

Fig.25

► **1.** Poignée avant **2.** Poignée arrière

Alors que les roues sont en contact avec le sol, appuyez sur la gâchette tout en enfonçant le levier de verrouillage, puis déplacez l'outil vers l'avant.

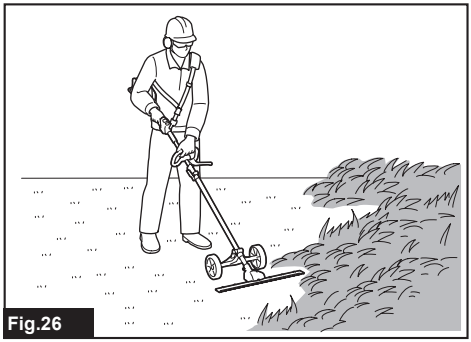

Fig.26

Lorsque vous taillez autour des bords de trottoir, des clôtures ou des arbres, déplacez l'outil le long des surfaces en question. Évitez que les lames ne viennent en contact avec elles.

ENTRETIEN

MISE EN GARDE : **Avant de procéder à l'inspection ou à l'entretien de l'équipement, coupez le moteur et retirez la batterie.** Dans le cas contraire, la machine pourrait démarrer accidentellement et entraîner des blessures graves.

MISE EN GARDE : **Déposez toujours l'équipement avant de procéder à l'inspection ou l'entretien.** Assembler ou régler l'équipement en le laissant debout peut entraîner une grave blessure.

MISE EN GARDE : **Respectez les mises en garde et prenez les précautions du chapitre « CONSIGNES DE SÉCURITÉ » et du manuel d'instructions de l'unité d'alimentation.**

ATTENTION : **Portez des gants lorsque vous effectuez l'inspection ou l'entretien.**

AVIS : **N'utilisez jamais d'essence, de benzine, de solvant, d'alcool ou autres produits similaires. Une décoloration, une déformation ou la formation de fissures peuvent en découler.**

Pour maintenir la SÉCURITÉ et la FIABILITÉ du produit, les réparations et tout autre travail d'entretien ou de réglage doivent être effectués dans un centre de service après-vente autorisé ou une usine Makita, exclusivement avec des pièces de rechange Makita.

Nettoyage de l'outil

Nettoyez l'outil en essuyant les poussières avec un linge sec ou trempé dans une eau savonneuse et essoré.

AVIS : **N'utilisez jamais d'essence, de benzine, de solvant, d'alcool ou autres produits similaires. Une décoloration, une déformation ou la formation de fissures peuvent en découler.**

Entretien de la lame de cisaillement

Avant l'utilisation ou après chaque heure d'utilisation, appliquez une huile à faible viscosité (huile à machine ou huile lubrifiante en vaporisateur) sur les lames de cisaillement.

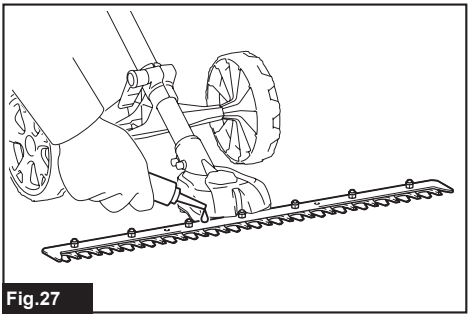

Fig.27

Après l'utilisation, enlevez les poussières des deux côtés des lames de cisaillement avec une brosse métallique, essuyez avec un linge puis appliquez l'huile à faible viscosité (huile à machine ou huile lubrifiante en vaporisateur) sur les lames de cisaillement.

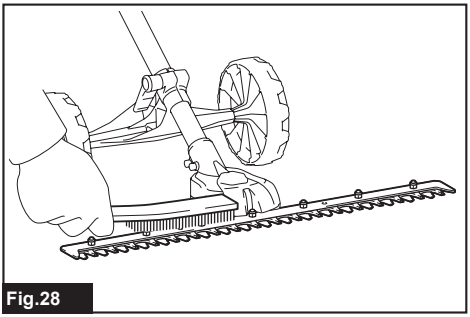

Fig.28

AVIS : **Ne lavez pas les lames de cisaillement dans l'eau.** Cela risquerait de causer de la rouille ou d'endommager l'outil.

AVIS : **Les saletés et la corrosion causent une friction excessive sur la lame et réduisent la durée de fonctionnement par charge de batterie.**

Rangement

Fixez le couvre-lames aux lames de cisaillement de sorte que les lames ne soient pas dénudées. Rangez l'outil hors de la portée des enfants. Rangez l'outil dans un emplacement non exposé à l'humidité ou à la pluie. Lorsque vous rangez la tête séparément de l'unité d'alimentation, mettez le capuchon sur l'extrémité du tube.

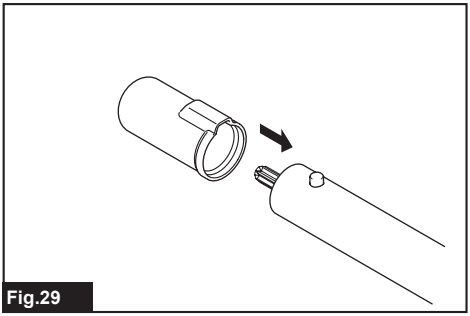

Fig.29

Lubrification des pièces mobiles

AVIS : **Suivez les instructions relatives à la fréquence et à la quantité de graisse fournie.** Sinon, une lubrification insuffisante peut endommager les pièces mobiles.

Axe d'entraînement :

Appliquez de la graisse (graisse Makita N No.2 ou équivalente) toutes les 30 heures d'utilisation.

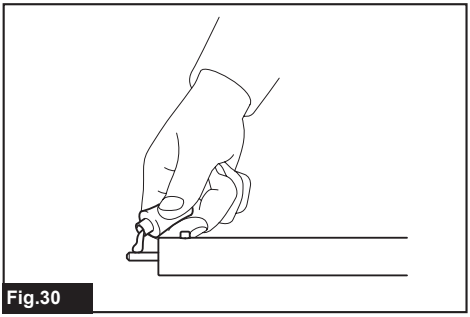

Fig.30

NOTE : Vous pouvez vous procurer de la graisse Makita authentique chez votre détaillant Makita local.

Lubrification à la graisse

Intervalle de lubrification : Toutes les 50 heures d'utilisation

1. Retirez les lames de cisaillement de l'accessoire.

2. Appliquez de la graisse sur la périphérie interne des trous des lames de cisaillement (environ 1,5 g (0,05 oz) comme guide).

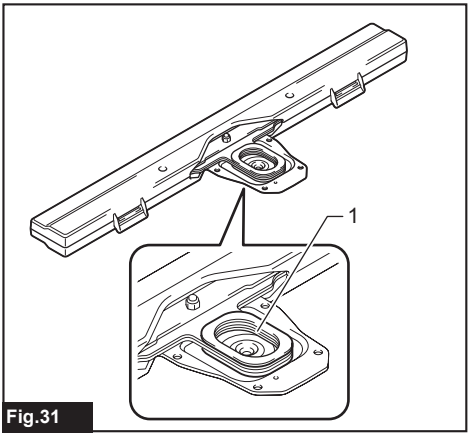

Fig.31

► **1.** Trou

3. Posez les lames de cisaillement sur l'accessoire.

Aiguisage des lames de cisaillement

AVIS : **Si les lames de cisaillement sont considérablement déformées par l'aiguisage, remplacez-les par des neuves.**

1. Installez la batterie sur l'outil.

2. Allumez et démarrez l'outil de sorte que la lame supérieure et la lame inférieure soient disposées en alternance.

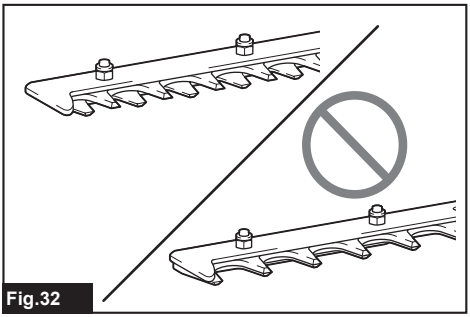

Fig.32

3. Éteignez l'outil et retirez la batterie.

4. En plaçant une lime sur un angle de 45°, aiguisez la lame supérieure dans 3 directions à l'aide de la lime.

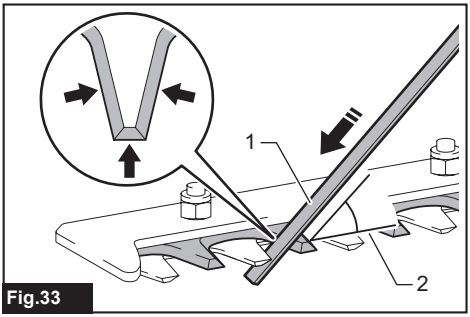

Fig.33

► **(1)** Lime **(2)** 45°

⚠*ATTENTION :* Avant d'aiguiser les lames de cisaillement, assurez-vous que l'outil est éteint et la batterie retirée.

5. Mettez l'outil à l'envers, puis retirez les bavures sur les lames de cisaillement à l'aide de la pierre à aiguiser.

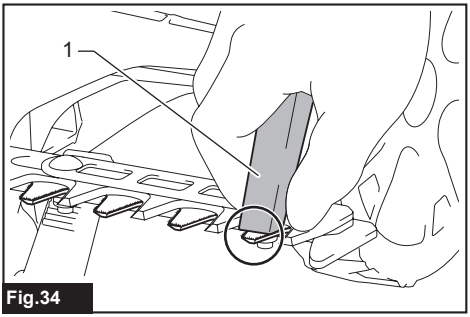

Fig.34

► **1.** Pierre à aiguiser

6. En plaçant une lime sur un angle de 45°, aiguisez la lame inférieure dans 3 directions à l'aide de la lime.

7. Remettez l'outil à l'endroit, puis retirez les bavures sur les lames de cisaillement à l'aide de la pierre à aiguiser.

DÉPANNAGE

Avant de faire une demande de réparation, faites d'abord votre propre inspection. Si vous rencontrez un problème non indiqué dans ce manuel, n'essayez pas de démonter l'outil. Demandez plutôt à un centre de service après-vente Makita agréé de faire la réparation avec des pièces de rechange Makita.

État anormal	Cause probable (dysfonctionnement)	Solution
Le moteur ne démarre pas.	-	Reportez-vous au manuel d'instructions de l'unité d'alimentation.
Le moteur s'arrête peu après avoir démarré.	-	Reportez-vous au manuel d'instructions de l'unité d'alimentation.
Le moteur n'accélère pas.	-	Reportez-vous au manuel d'instructions de l'unité d'alimentation.
Les lames de cisaillement ne bougent pas : ⇨ arrêtez immédiatement la machine !	Des corps étrangers sont coincés entre les lames de cisaillement.	Éteignez l'outil, retirez la batterie, puis retirez les corps étrangers à l'aide d'un outil tel qu'une pince.
	Le dispositif d'entraînement ne fonctionne pas bien.	Demandez à votre centre local de service après-vente agréé d'effectuer la réparation.
Vibration anormale : ⇨ arrêtez immédiatement la machine !	Les lames de cisaillement sont cassées, pliées ou usées.	Remplacez les lames de cisaillement.
	Le dispositif d'entraînement ne fonctionne pas bien.	Demandez à votre centre local de service après-vente agréé d'effectuer la réparation.
Impossible d'arrêter les lames de cisaillement et le moteur : ⇨ Retirez immédiatement la batterie !	Dysfonctionnement électrique.	Retirez la batterie et demandez à votre centre local de service après-vente agréé d'effectuer la réparation.

ACCESSOIRES EN OPTION

⚠*ATTENTION :* Ces accessoires ou pièces complémentaires sont recommandés pour l'utilisation avec la machine Makita spécifiée dans ce manuel. L'utilisation de tout autre accessoire ou pièce complémentaire peut comporter un risque de blessure. N'utilisez les accessoires ou pièces complémentaires qu'aux fins auxquelles ils ont été conçus.

Si vous désirez obtenir plus de détails sur ces accessoires, veuillez contacter le centre de service après-vente Makita le plus près.

- Lame de cisaillement
- Chargeur et batterie authentiques Makita

NOTE : Certains éléments de la liste peuvent être inclus dans l'emballage du produit comme accessoires standard. Ils peuvent varier d'un pays à l'autre.

ESPECIFICACIONES

Modelo:	EN425MP
Anchura de la cuchilla	500 mm (19-3/4″)
Dimensiones (La x An x Al)	820 mm x 521 mm x 191 mm (32-1/4″ x 20-1/2″ x 7-1/2″)
Peso neto	2,6 kg (5,7 lbs)

- Debido a nuestro programa continuo de investigación y desarrollo, las especificaciones aquí dadas están sujetas a cambios sin previo aviso.
- Las especificaciones pueden variar de país a país.

Unidad motorizada aprobada

Este accesorio está aprobado para usarse únicamente con la(s) siguiente(s) unidad(es) motorizada(s):

- Herramienta Multifuncional Inalámbrica DUX60
- Herramienta Multifuncional Inalámbrica XUX01
- Herramienta Multifuncional Inalámbrica DUX18
- Herramienta Multifuncional Inalámbrica XUX02
- Herramienta Multifuncional Inalámbrica UX01G
- Herramienta Multifuncional Inalámbrica GUX01

ADVERTENCIA: **Nunca utilice el accesorio con una unidad motorizada no aprobada. Una combinación no aprobada podría ocasionar lesiones graves.**

Uso pretendido

Este accesorio ha sido diseñado con el único propósito de recortar céspedes y malezas a ras de piso junto con una unidad motorizada aprobada. Nunca use el accesorio para ningún otro propósito. Hacer un mal uso del accesorio puede causar lesiones graves.

ADVERTENCIAS DE SEGURIDAD

Advertencias de seguridad para las tijeras inalámbricas para hierba

ADVERTENCIA **Lea todas las advertencias de seguridad, instrucciones, ilustraciones y especificaciones suministradas con esta herramienta eléctrica.** El no seguir todas las instrucciones indicadas a continuación podrá ocasionar una descarga eléctrica, incendio o lesiones graves.

1. **No utilice las tijeras para césped en condiciones de mal clima, especialmente cuando exista riesgo de rayos.** Esto disminuye el riesgo de ser golpeado por un rayo.
2. **Mantenga todos los cables de alimentación y cables lejos del área de corte.** Podrían haber ocultos cables de alimentación o cables en setos o arbustos, y podrían cortarse accidentalmente con la cuchilla.
3. **Utilice protección en los oídos.** El equipo de protección adecuado reducirá el riesgo de pérdida de audición.
4. **Sujete las tijeras para hierba solamente por las superficies de asimiento aisladas, ya que la cuchilla podría entrar en contacto con cableado oculto.** Las cuchillas que entren en contacto con un cable con corriente podrán hacer que la corriente circule por las partes metálicas expuestas de las tijeras para césped, pudiendo ocasionar una descarga eléctrica al operador.
5. **Mantenga todas las partes del cuerpo alejadas de la cuchilla. No retire el material cortado ni sostenga el material que va a cortar cuando las cuchillas estén en movimiento.** Las cuchillas continúan moviéndose después de apagar el interruptor. Un momento de distracción mientras opera las tijeras para césped podría ocasionar lesiones personales graves.
6. **Al retirar material atascado o reparar las tijeras para césped, asegúrese de que todos los interruptores de alimentación estén apagados, y que la batería esté retirada o desconectada.** La activación inesperada de las tijeras para césped mientras se quita el material atascado o se le da servicio podría resultar en lesiones personales graves.
7. **Lleve las tijeras para césped por el mango con la cuchilla detenida, y con cuidado de no operar ningún interruptor de alimentación.** El transporte adecuado de las tijeras para césped reducirá el riesgo de un arranque accidental y de lesiones personales resultantes de las cuchillas.
8. **Cuando transporte o almacene las tijeras para césped, siempre use la cubierta de las cuchillas.** La manipulación adecuada de las tijeras para césped disminuirá el riesgo de lesiones personales ocasionadas por las cuchillas.

Instrucciones adicionales de seguridad

Instrucciones generales

1. **Para garantizar el correcto funcionamiento, el usuario debe leer este manual de instrucciones para familiarizarse con el manejo del equipo.** Los usuarios sin suficiente información correrán el riesgo de ponerse en peligro a sí

mismos y a los demás debido a un manejo inadecuado.

2. **Nunca permita que los niños ni las personas con capacidades físicas, sensoriales o mentales reducidas, o que no cuenten con experiencia ni conocimientos o no estén familiarizadas con estas instrucciones utilicen la máquina, y las regulaciones locales podrían restringir la edad del operador.**
3. **Use el equipo con extremo cuidado y atención.**
4. **Opere el equipo solo si se encuentra en buena condición física. Realice todo el trabajo tranquila y cuidadosamente. Use el sentido común y tenga en cuenta que el operador o usuario es responsable de los accidentes o peligros que le ocurran a otras personas o a su propiedad.**
5. **Nunca opere la máquina cuando haya personas, especialmente niños, o mascotas cerca.**
6. **El motor debe apagarse inmediatamente en caso de que el equipo muestre algún problema o señal anormal.**
7. **Apague y retire el cartucho de batería cuando descanse y cuando deje el equipo desatendido, y colóquelo en un lugar seguro para evitar peligros para otras personas o daños al equipo.**
8. **Evite usar la máquina en condiciones de mal clima, especialmente cuando exista riesgo de rayos.**
9. **Los reglamentos nacionales pueden restringir el uso de la máquina.**

Equipo de protección personal

1. **Utilice protección para los ojos y calzado grueso en todo momento mientras opera la máquina.**
2. **Siempre use calzado robusto y pantalones largos al operar la máquina.**

Puesta en marcha del equipo

1. **Asegúrese de que no haya niños ni otras personas cerca, y cuide también que no haya animales alrededor del área de trabajo.** En caso contrario, interrumpa la operación del equipo.
2. **Durante la operación, mantenga a las personas o animales alrededor a por lo menos 15 m de distancia de la herramienta. Detenga la herramienta en cuanto alguien se acerque.**
3. **Antes de usar el equipo, revíselo siempre para una operación segura. Compruebe la seguridad de la herramienta de corte y el protector, así como el gatillo interruptor/palanca para un accionamiento fácil y correcto. Revise que los mangos estén limpios y secos, y compruebe el funcionamiento del encendido/apagado.**
4. **Inspeccione las piezas dañadas antes de continuar usando el equipo. Si un protector u otra pieza están dañados, deberá revisarlos cuidadosamente para cerciorarse de que van a funcionar correctamente y realizar el trabajo para el que fueron diseñados. Verifique la alineación de las piezas móviles, la unión de las mismas, roturas de las piezas, montura y cualquier otra condición que pueda afectar la operación. Cualquier protector o pieza dañada deberá ser debidamente reparada o reemplazada por un centro de servicio autorizado, a menos que se indique de alguna otra forma en este manual.**
5. **Encienda el motor sólo cuando tenga las manos y pies alejados de la herramienta de corte.**
6. **Antes de comenzar, asegúrese de que la herramienta de corte no tenga contacto con ningún objeto.**
7. **Siempre que utilice la herramienta sosténgala firmemente.**
8. **Evite un arranque accidental. No traslade la herramienta cuando el cartucho de batería esté instalado y con el dedo puesto sobre el interruptor. Asegúrese de que el interruptor se encuentre apagado cuando instale el cartucho de batería.**
9. **Antes de la operación, examine el área de trabajo para ver si hay alambrados, piedras u otros objetos sólidos. Estos pueden dañar las cuchillas.**
10. **Antes de operar la herramienta, revise los setos y arbustos para ver que no haya objetos extraños, tales como cercas de alambre o cableado oculto.**

Método de operación

1. **Use el equipo solo en condiciones de buena iluminación y visibilidad. Durante la época de invierno, tenga cuidado con las áreas resbalosas o mojadas, así como con el hielo y la nieve (riesgo de resbalones). Asegúrese siempre de pisar con seguridad en las pendientes y asegúrese de caminar y nunca correr.**
2. **Tenga cuidado con la herramienta de corte para evitar lesiones en pies y manos.**
3. **Nunca se coloque sobre una escalera para poner en marcha el equipo**.
4. **Nunca se suba a árboles para realizar una operación de corte con el equipo.**
5. **Nunca trabaje sobre superficies inestables.**
6. **Retire la arena, piedras, clavos, etc., que encuentre en el área de trabajo.** Las partículas extrañas podrían dañar la herramienta de corte y causar un peligroso retroceso brusco.
7. **Si la herramienta de corte llega a golpear piedras u otros objetos duros, apague inmediatamente el motor e inspeccione la herramienta de corte.**
8. **Inspeccione la herramienta de corte a intervalos cortos y regulares en busca de daños (detección de grietas finas mediante la prueba de ruido de golpeteo).**
9. **Antes de comenzar a cortar, la herramienta de corte deberá haber alcanzado su velocidad de trabajo completa.**
10. **La herramienta de corte debe estar equipada con la protección adecuada. ¡Nunca ponga en marcha el equipo con un protector dañado o que no esté colocado en su lugar!**
11. **Todas las instalaciones de protección y todos los protectores suministrados con el equipo deberán utilizarse durante la operación.**
12. **Siempre retire el cartucho de batería del equipo:**

— **cada vez que lo vaya a dejar desatendido;**
— **antes de despejar una obstrucción;**
— **antes de revisar, limpiar o trabajar en el equipo;**
— **después de golpear algún objeto extraño;**
— **cada vez que el equipo comience a vibrar de manera anormal.**

13. **Asegúrese siempre de que las aberturas de ventilación estén libres de residuos.**
14. **Los medios de corte siguen funcionando después de apagar el motor.**
15. **Si las cuchillas se dejan de mover a causa de objetos extraños atorados entre ellas durante la operación, apague la herramienta, extraiga el cartucho de batería y luego retire los objetos extraños usando herramientas tales como pinzas.** El retirar los objetos extraños con la mano podría ocasionar una lesión, debido a que las cuchillas pueden moverse al intentar retirarlos.
16. **Al colocar o quitar la cubierta de las cuchillas, tenga cuidado de no lastimarse las manos.**
17. **Al colocar o quitar la herramienta, mantenga la unidad motorizada estable y no aplique fuerza excesiva. Además, mantenga la herramienta seca para evitar que su mano se resbale.**

Herramientas de corte

Emplee únicamente la herramienta de corte correcta para el trabajo en cuestión.

Instrucciones de mantenimiento

1. **La condición del equipo, en particular de la herramienta de corte, así como de los dispositivos de protección, deberán ser revisados antes de iniciar la operación.**
2. **Apague el motor y quite el cartucho de batería antes de llevar a cabo operaciones de mantenimiento, reemplazo de las herramientas de corte o la limpieza del equipo o de la herramienta de corte.**
3. **Cuando no se vayan a usar, coloque la cubierta de las cuchillas a la herramienta y almacene la herramienta en interiores en un lugar seco y elevado, cerrado con llave, fuera del alcance de los niños.**

GUARDE ESTAS INSTRUCCIONES.

ADVERTENCIA: **NO DEJE que la comodidad o familiaridad con el producto (a base de utilizarlo repetidamente) evite que siga estrictamente las normas de seguridad para dicho producto. El USO INCORRECTO o el no seguir las normas de seguridad indicadas en este manual de instrucciones puede ocasionar lesiones graves.**

ADVERTENCIA: **El uso de este producto puede producir polvo que contenga sustancias químicas que podrían causar enfermedades respiratorias o de otro tipo. Algunos ejemplos de estas sustancias químicas son los compuestos encontrados en pesticidas, insecticidas, fertilizantes y herbicidas.**

El riesgo al que se expone varía, dependiendo de la frecuencia con la que realice este tipo de trabajo. Para reducir la exposición a estas sustancias químicas: trabaje en un área bien ventilada y use un equipo de seguridad aprobado, tal como las máscaras contra polvo que están especialmente diseñadas para filtrar partículas microscópicas.

DESCRIPCIÓN DE LAS PIEZAS

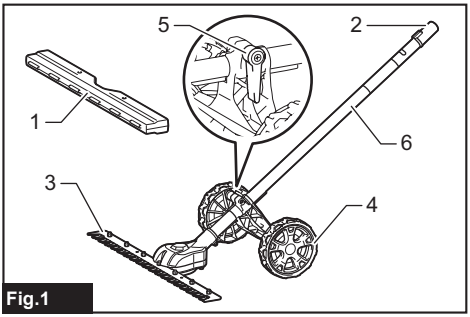

Fig.1

► **1.** Cubierta de las cuchillas **2.** Tapa **3.** Cuchillas de cizalla **4.** Rueda **5.** Palanca de fijación **6.** Tubo

MONTAJE

ADVERTENCIA: **Antes de ensamblar o ajustar el equipo, apague el motor y retire el cartucho de batería.** De lo contrario, la máquina podría ponerse en marcha sin querer y provocar lesiones.

ADVERTENCIA: **Cuando ensamble o ajuste el equipo, déjelo siempre en el suelo.** El ensamble o ajuste del equipo en una posición vertical podría ocasionar lesiones graves.

ADVERTENCIA: **Siga las advertencias y precauciones contenidas en el capítulo "ADVERTENCIAS DE SEGURIDAD" y el manual de instrucciones de la unidad motorizada.**

Ensamble del accesorio

1. Retire la tapa de un extremo del tubo del lado de la placa.

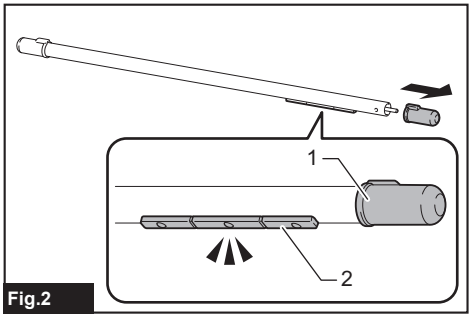

Fig.2

► **1.** Tapa **2.** Placa

NOTA: Si hay aceite en la tubería, límpielo antes de ensamblar el accesorio.

2. Afloje la palanca de fijación de las ruedas.

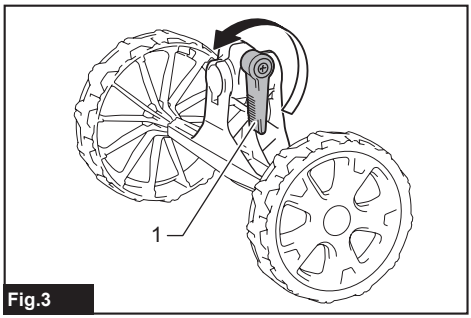

Fig.3

► **1.** Palanca de fijación

AVISO: **No afloje la palanca de fijación hasta que se suelte para evitar que se pierda.**

3. Alinee la placa del tubo con la ranura de las ruedas, y luego fije las ruedas al tubo como se muestra en la figura.

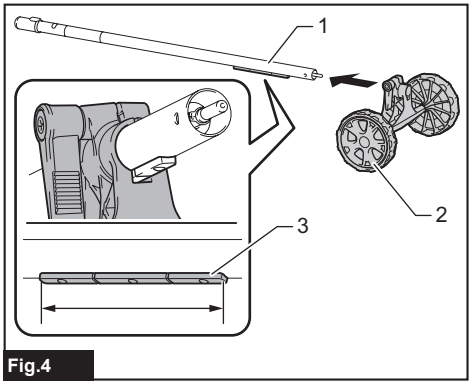

Fig.4

► **1.** Tubo **2.** Rueda **3.** Placa

AVISO: **Asegúrese de colocar las ruedas de modo que la placa quede acoplada con las ruedas.**

4. Apriete firmemente la palanca de fijación para fijar las ruedas. Luego, ajuste el ángulo de la palanca de fijación de modo que la punta de la palanca de fijación apunte hacia el eje de la rueda mientras tira de la palanca de fijación hacia arriba y hacia el eje de rotación.

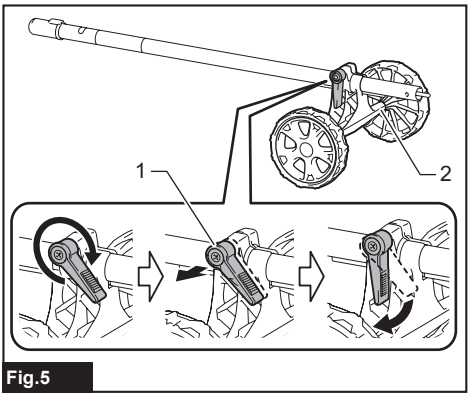

Fig.5

► **1.** Palanca de fijación **2.** Eje de la rueda

5. Retire la tapa del accesorio.

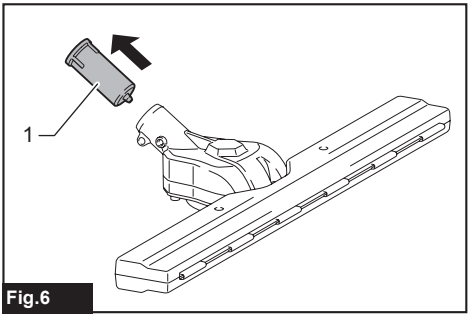

Fig.6

► **1.** Tapa

6. Fije el accesorio al tubo, de modo que el orificio del tubo quede alineado con el orificio del accesorio. Apriete firmemente el perno corto primero, y luego apriete el perno largo para fijar el tubo.

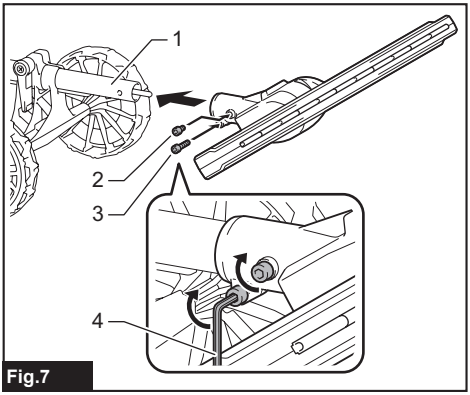

Fig.7

► **1.** Tubo **2.** Perno (corto) **3.** Perno (largo) **4.** Llave hexagonal

NOTA: Cuando apriete los pernos, aplique una torsión de 4,0 N•m a 6,0 N•m como torsión de apriete.

Ensamble del aditamento del tubo

PRECAUCIÓN: **Verifique siempre que el aditamento del tubo quede asegurado después de la instalación.** Una instalación incorrecta podría causar que el aditamento se desprendiera de la unidad motorizada ocasionando alguna lesión personal.

Ensamble el aditamento del tubo en la unidad motorizada.

1. Retire la tapa del extremo del tubo.

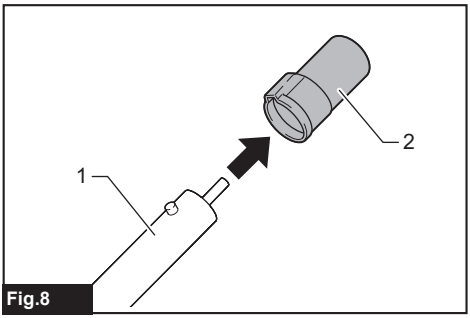

Fig.8

► **1.** Tubo **2.** Tapa

AVISO: **No deseche la tapa, ya que hace falta para guardar el aditamento.**

2. Gire la palanca hacia el aditamento.

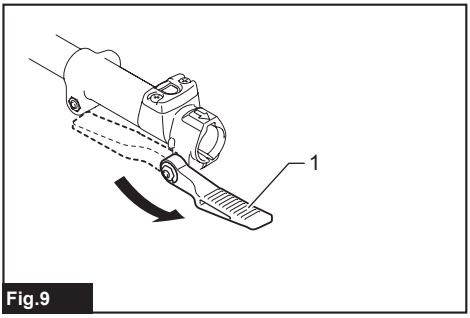

Fig.9

► **1.** Palanca

3. Alinee el pasador con la marca de flecha en la unidad motorizada. Inserte el tubo hasta que el botón de liberación aparezca.

Asegúrese de que la línea de posición esté en la punta de la marca de flecha en la unidad motorizada, y que la marca de flecha en la unidad motorizada y la marca de flecha en el tubo estén orientadas entre sí.

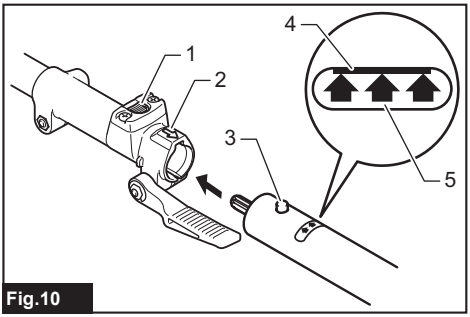

Fig.10

► **1.** Botón de liberación **2.** Marca de flecha en la unidad motorizada **3.** Pasador **4.** Línea de posición **5.** Marca de flecha en el tubo

4. Gire la palanca hacia la unidad motorizada.

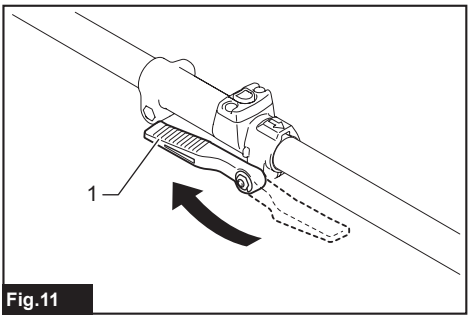

Fig.11

► **1.** Palanca

Asegúrese de que la superficie de la palanca se encuentre paralela al tubo.

AVISO: **No apriete la palanca sin que el aditamento del tubo esté insertado.** De lo contrario, la palanca podría apretar demasiado la entrada del eje de transmisión y dañarla.

Para extraer el tubo, gire la palanca hacia el aditamento y jale el tubo hacia afuera mientras presiona hacia abajo el botón de liberación.

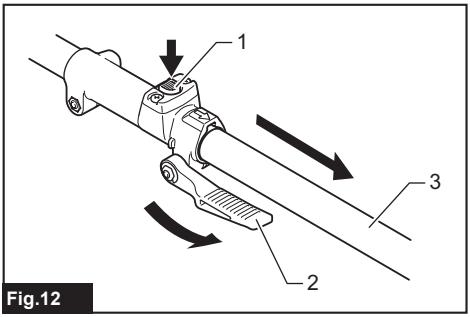

Fig.12

► **1.** Botón de liberación **2.** Palanca **3.** Tubo

Extracción o colocación de la cubierta de las cuchillas

Libere los pestillos de la cubierta de las cuchillas tirando de ellos, y luego abra la cubierta de las cuchillas.

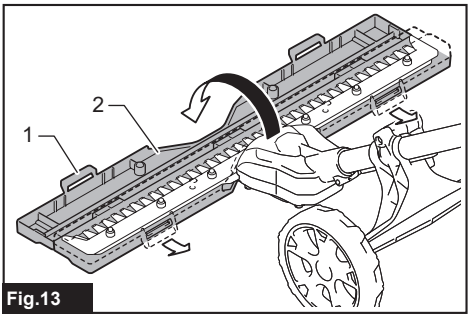

Fig.13

► **1.** Pestillo **2.** Cubierta de las cuchillas

Al colocar la cubierta de las cuchillas en las cuchillas de cizalla, asegúrese de que la cubierta de las cuchillas esté cerrada y que ambos pestillos estén bien sujetos.

Instalación o extracción de las cuchillas de cizalla

⚠PRECAUCIÓN: **Siempre utilice guantes al reemplazar las cuchillas de cizalla de manera que sus manos no hagan contacto directo con las cuchillas.**

⚠PRECAUCIÓN: **Coloque la cubierta de las cuchillas antes de extraer o instalar las cuchillas de cizalla.**

AVISO: **Cuando reemplace las cuchillas de cizalla, no elimine la grasa de la manivela.**

1. Coloque la cubierta de las cuchillas de cizalla en la cubierta de las cuchillas.

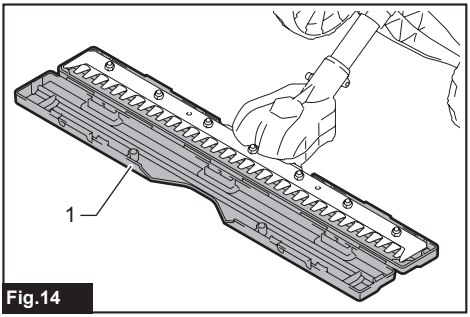

Fig.14

► **1.** Cubierta de las cuchillas

2. Gire el eje de manera que la cuchilla superior y la cuchilla inferior estén posicionadas alternadamente.

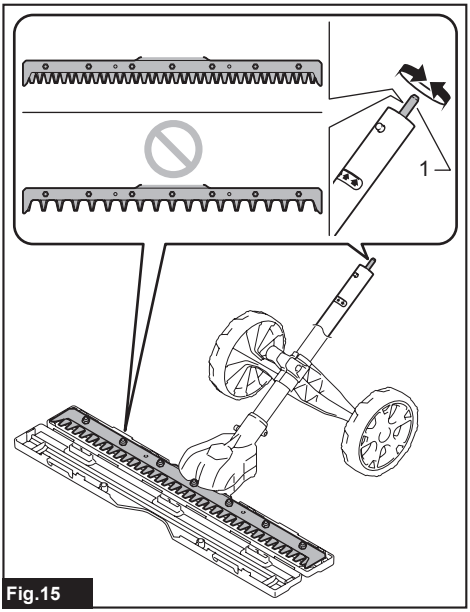

Fig.15

► **1.** Eje

3. Cierre la cubierta de las cuchillas, y luego coloque el accesorio boca abajo.

4. Retire los 4 pernos con la llave hexagonal, y retire la cubierta.

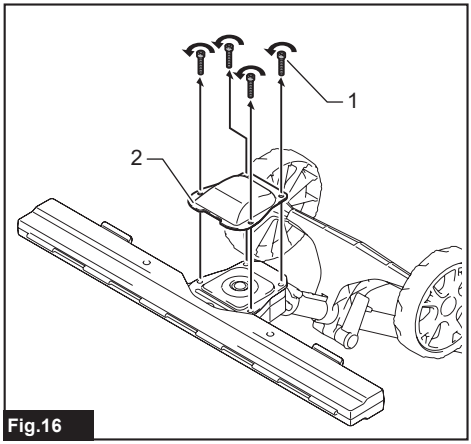

Fig.16

► **1.** Perno **2.** Cubierta

5. Extraiga las cuchillas de cizalla.

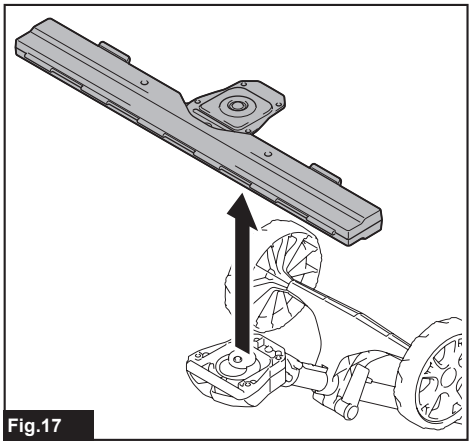

Fig.17

6. Gire la manivela con el destornillador plano, para que la manivela quede en la dirección que se muestra en la figura.

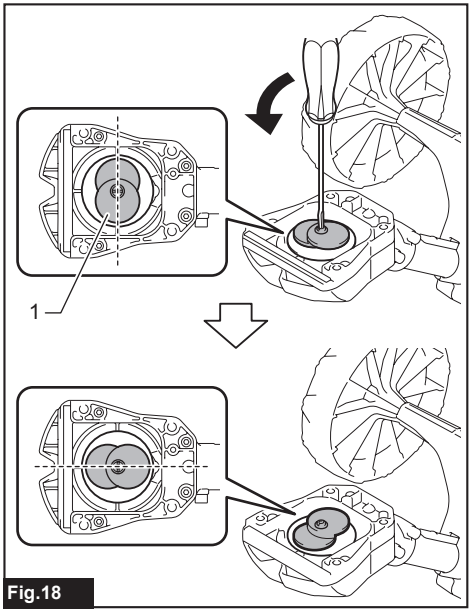

Fig.18

► **1.** Manivela

7. Retire la cubierta de las cuchillas de las cuchillas de cizalla, y luego coloque las nuevas cuchillas de cizalla en la cubierta de las cuchillas.

8. Alinee los orificios de la cuchilla superior de las tijeras y la cuchilla inferior de las tijeras, como se muestra en la figura.

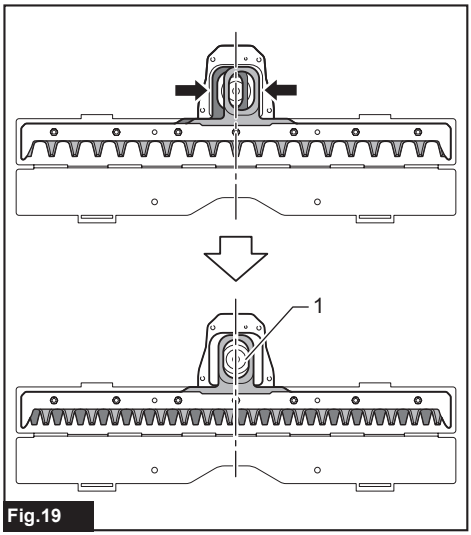

Fig.19

► **1.** Orificio

9. Cierre la cubierta de las cuchillas y luego inserte el perno retirado en el paso 4 en el orificio de la cubierta de las cuchillas, para fijar temporalmente las cuchillas de cizalla.

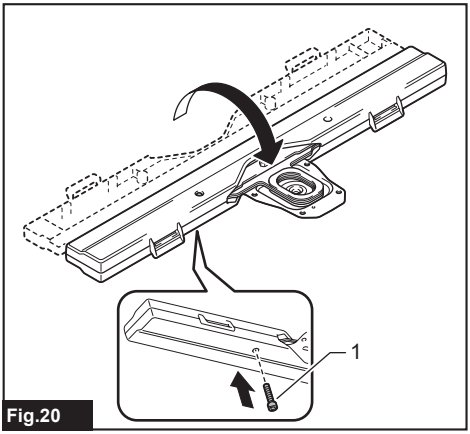

Fig.20

► **1.** Perno

10. Aplique una pequeña cantidad de grasa a la periferia de la manivela.

11. Coloque las cuchillas de corte en el accesorio mientras alinea el orificio de las cuchillas de cizalla y el pasador del accesorio.

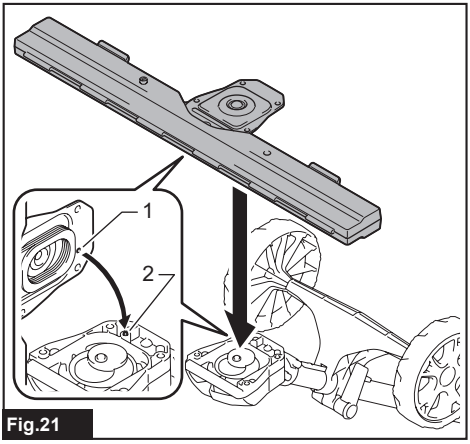

Fig.21

► **1.** Orificio de las cuchillas de cizalla **2.** Pasador del accesorio

12. Coloque la cubierta, y luego apriete los 3 pernos. Retire el perno insertado en la cubierta de las cuchillas en el paso 9, y luego apriete el perno.

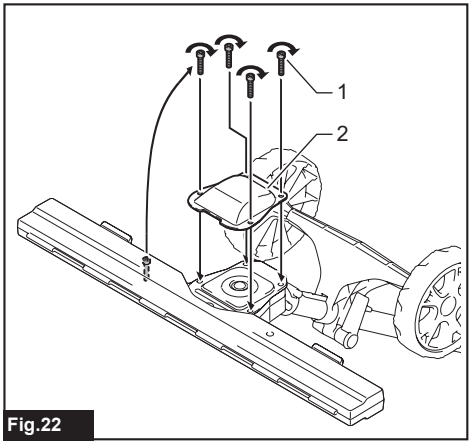

Fig.22

► **1.** Perno **2.** Cubierta

AVISO: **Si las cuchillas de cizalla no funcionan correctamente es porque las cuchillas no están bien embonadas en la manivela. Extraiga las cuchillas y vuelva a instalarlas.**

AVISO: **Si las piezas, además de las cuchillas de cizalla, como la manivela están desgastadas, pida a los centros de servicio autorizados de Makita las piezas de reemplazo o su reparación.**

DESCRIPCIÓN DEL FUNCIONAMIENTO

⚠***PRECAUCIÓN:*** **Asegúrese siempre de que la herramienta esté apagada y el cartucho de batería haya sido extraído antes de realizar cualquier ajuste o comprobación en la herramienta.**

Ajuste del ángulo de corte

⚠***PRECAUCIÓN:*** **Asegúrese siempre de apagar la herramienta antes de ajustar el ángulo de corte.**

Puede ajustar el ángulo del accesorio cambiando la posición de las ruedas en el siguiente procedimiento.

1. Afloje la palanca de fijación de las ruedas.

2. Mueva las ruedas a la posición deseada.

3. Apriete firmemente la palanca de fijación para fijar las ruedas.

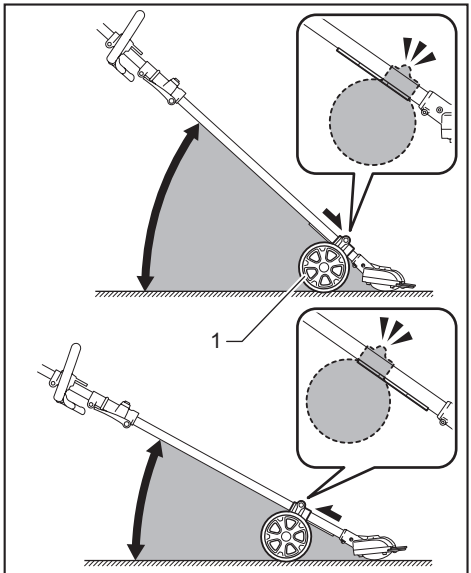

Fig.23

► **1.** Rueda

AVISO: **Asegúrese de que la placa del tubo esté acoplada con las ruedas.**

AVISO: **Asegúrese de que la palanca de fijación esté bien apretada después de fijar las ruedas.**

OPERACIÓN

⚠***ADVERTENCIA:*** **Siga las advertencias y precauciones contenidas en el capítulo "ADVERTENCIAS DE SEGURIDAD" y el manual de instrucciones de la unidad motorizada.**

Operación de la herramienta

⚠***ADVERTENCIA:*** **Mantenga las manos alejadas de las cuchillas de cizalla.**

⚠***ADVERTENCIA:*** **Sea extremadamente cuidadoso en mantener el control de la herramienta en todo momento. No permita que la herramienta se desvíe hacia usted ni hacia otra persona alrededor.** El no mantener el control de la herramienta podría ocasionar lesiones graves a las personas alrededor y al operador.

⚠***ADVERTENCIA:*** **Antes del cizallado, retire las varas y piedras del área de cizallado.**

Fig.24

⚠***PRECAUCIÓN:*** **Si es posible, evite utilizar la herramienta cuando haga demasiado calor. Durante la operación de la herramienta, vigile su condición física.**

⚠***PRECAUCIÓN:*** **Tenga cuidado de no tocar accidentalmente una cerca de metal u otros objetos duros durante el podado.** Las cuchillas de cizalla podrían romperse y ocasionar una lesión.

⚠***PRECAUCIÓN:*** **Trabajar con la herramienta en un lugar donde no alcance, particularmente desde una escalera, es extremadamente peligroso.** No trabaje mientras esté parado sobre una superficie tambaleante o poco firme.

AVISO: **No corte árboles muertos ni otros objetos duros similares.** El hacerlo podría dañar la herramienta.

AVISO: **No utilice la herramienta en ninguna forma que ocasione que el motor se detenga o rote extremadamente lento.**

AVISO: **No intente cortar ramas gruesas.**

AVISO: **No permita que las cuchillas de cizalla hagan contacto con el suelo durante la operación. Las cuchillas se desafilarán ocasionando un desempeño deficiente.**

AVISO: **No pode hierba ni follaje de árboles pequeños en caso de estar mojados.**

Sujete la herramienta con ambas manos sujetando el mango delantero y la empuñadura trasera de la unidad motorizada.

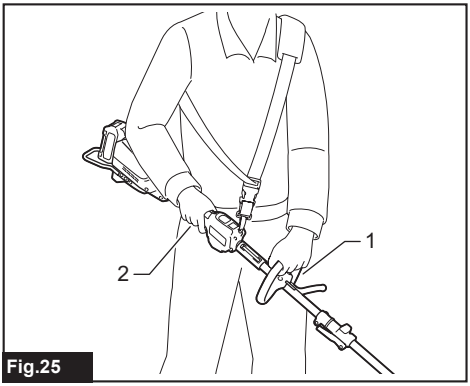

Fig.25

► **1.** Mango delantero **2.** Empuñadura trasera

Con las ruedas en contacto con el suelo, jale el gatillo interruptor mientras presiona la palanca de desbloqueo, y luego mueva la herramienta hacia adelante.

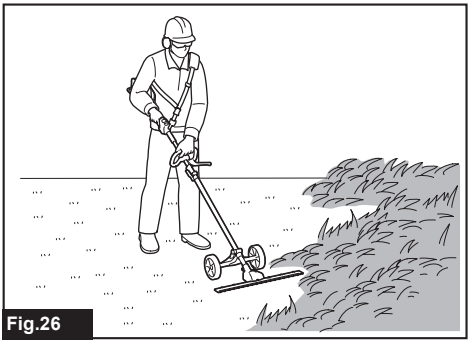
Fig.26

Cuando pode alrededor de cunetas, cercas o árboles, desplace la herramienta a lo largo de éstos. Tenga cuidado de que las cuchillas no los toquen.

MANTENIMIENTO

ADVERTENCIA: **Antes de inspeccionar o dar mantenimiento al equipo, apague el motor y retire el cartucho de batería.** De lo contrario, la máquina podría ponerse en marcha sin querer y provocar lesiones serias.

ADVERTENCIA: **Cuando inspeccione o dé mantenimiento al equipo, déjelo siempre en el suelo.** El ensamble o ajuste del equipo en una posición vertical podría ocasionar lesiones graves.

ADVERTENCIA: **Siga las advertencias y precauciones contenidas en el capítulo "ADVERTENCIAS DE SEGURIDAD" y el manual de instrucciones de la unidad motorizada.**

PRECAUCIÓN: **Use guantes al realizar la inspección o dar mantenimiento.**

AVISO: **Nunca use gasolina, bencina, diluyente (tíner), alcohol o sustancias similares. Puede que esto ocasione grietas o descoloramiento.**

Para mantener la SEGURIDAD y FIABILIDAD del producto, las reparaciones, y cualquier otra tarea de mantenimiento o ajuste deberán ser realizadas en centros de servicio autorizados o de fábrica Makita, empleando siempre repuestos Makita.

Limpieza de la herramienta

Quite el polvo de la herramienta con un paño seco o humedezca un paño en agua y jabón y exprímalo para limpiarla.

AVISO: **Nunca use gasolina, bencina, diluyente (tíner), alcohol o sustancias similares. Puede que esto ocasione grietas o descoloramiento.**

Mantenimiento de las cuchillas de cizalla

Antes de la operación o una vez por hora durante la operación, aplique aceite de baja viscosidad (aceite para máquinas o aceite lubricante en aerosol) a las cuchillas de cizalla.

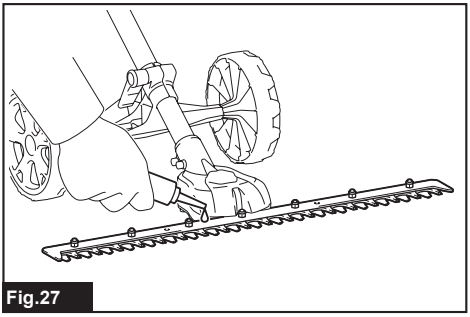
Fig.27

Después de la operación, elimine el polvo en ambos lados de las cuchillas de cizalla con un cepillo de alambre, limpie con un paño y luego aplique aceite de baja viscosidad (aceite para máquinas o aceite lubricante en aerosol) a las cuchillas de cizalla.

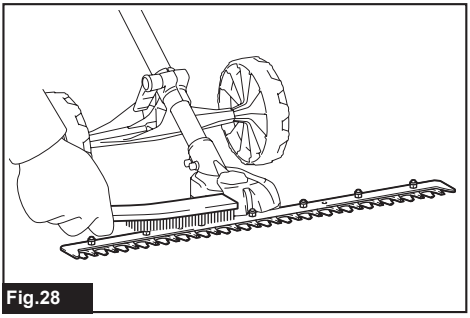
Fig.28

AVISO: **No lave las cuchillas de cizalla con agua.** Esto podría ocasionar oxidación o daños a la herramienta.

AVISO: **La suciedad y la corrosión causan una fricción excesiva de las cuchillas y acorta el tiempo de operación en cada carga de batería.**

Almacenamiento

Coloque la cubierta de las cuchillas de cizalla de manera que las cuchillas no queden expuestas.
Almacene la herramienta fuera del alcance de los niños. Almacene la herramienta en un lugar que no esté expuesto a la humedad o la lluvia.
Cuando almacene el aditamento separado de la unidad motorizada, coloque la tapa en el extremo del tubo.

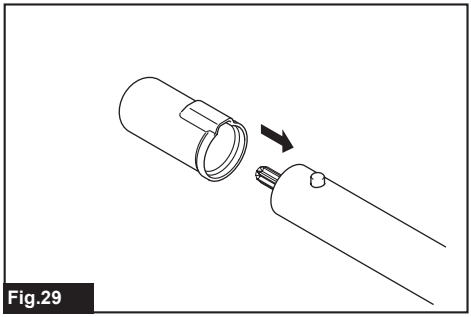

Fig.29

Lubricación de las piezas móviles

AVISO: **Siga la instrucción sobre la frecuencia y cantidad de grasa suministrada.** De lo contrario, una lubricación insuficiente podría dañar las piezas móviles.

Eje de transmisión:

Aplique grasa (grasa Makita N No.2 o equivalente) cada 30 horas de operación.

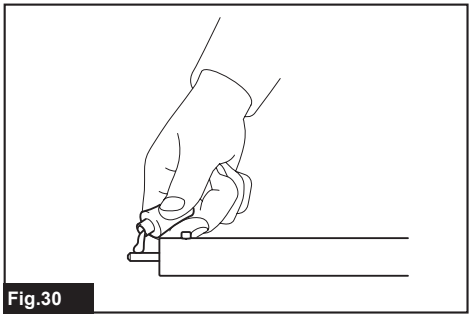

Fig.30

NOTA: Usted puede adquirir grasa original de Makita con el distribuidor Makita de su localidad.

Lubricación con grasa

Intervalo de lubricación: Cada 50 horas de operación

1. Extraiga las cuchillas de cizalla del accesorio.

2. Aplique grasa a la periferia interna de los orificios de las cuchillas de cizalla (aproximadamente 1,5 g (0,05 oz) como guía).

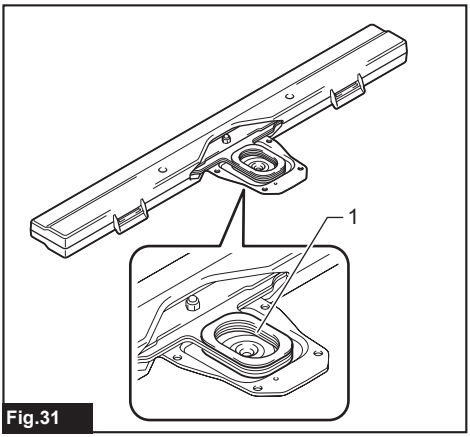

Fig.31

► **1.** Orificio

3. Instale las cuchillas de cizalla en el accesorio.

Afilado de las cuchillas de cizalla

AVISO: **Si las cuchillas de cizalla se encuentran considerablemente desgastadas a causa del afilado, reemplácelas con unas nuevas.**

1. Instale el cartucho de batería en la herramienta.

2. Encienda y ponga en marcha la herramienta de manera que las cuchillas superior e inferior estén posicionadas alternativamente.

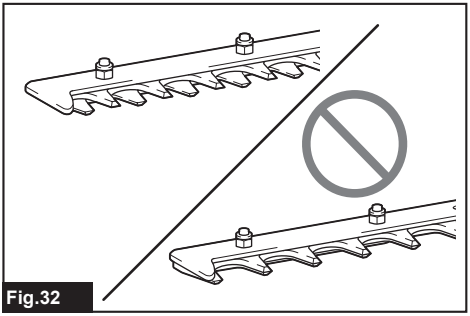

Fig.32

3. Apague la herramienta y retire el cartucho de batería.

4. Ajuste el ángulo de la lima a 45, y afile la cuchilla superior desde 3 direcciones con la lima.

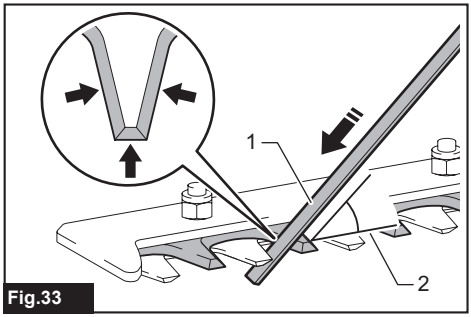

Fig.33

► **(1)** Lima **(2)** 45°

PRECAUCIÓN: **Antes de afilar las cuchillas de cizalla, asegúrese de que la herramienta esté apagada y que el cartucho de batería haya sido extraído de la herramienta.**

5. Coloque la herramienta de cabeza y luego retire las rebabas de las cuchillas de cizalla con la piedra de acabado.

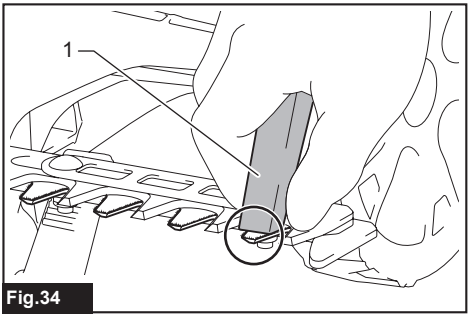

Fig.34

► **1.** Piedra de acabado

6. Ajuste el ángulo de la lima a 45, y afile la cuchilla inferior desde 3 direcciones con la lima.

7. Regrese la herramienta a la posición normal y luego retire las rebabas de las cuchillas de cizalla con la piedra de acabado.

RESOLUCIÓN DE PROBLEMAS

Antes de solicitar alguna reparación, primero realice una inspección por su cuenta. Si detecta algún problema que no esté explicado en el manual, no intente desensamblar la herramienta. En vez de esto, solicite la reparación a un centro de servicio autorizado de Makita, usando siempre piezas de repuesto Makita.

Estado de la anomalía	Causa probable (avería)	Remedio
El motor no arranca.	-	Consulte el manual de instrucciones de la unidad motorizada.
El motor se detiene enseguida.	-	Consulte el manual de instrucciones de la unidad motorizada.
La velocidad del motor no se incrementa.	-	Consulte el manual de instrucciones de la unidad motorizada.
Las cuchillas de cizalla no se mueven: ⇨ ¡Detenga la máquina inmediatamente!	Quedan atrapados objetos extraños en las cuchillas de cizalla.	Apague la herramienta y extraiga el cartucho de batería y luego retire los objetos extraños con herramientas tales como pinzas.
	El sistema de accionamiento no funciona correctamente.	Solicite la reparación en el centro de servicio autorizado de su localidad.
Vibración anormal: ⇨ ¡Detenga la máquina inmediatamente!	Las cuchillas de cizalla están rotas, dobladas o desgastadas.	Reemplace las cuchillas de cizalla.
	El sistema de accionamiento no funciona correctamente.	Solicite la reparación en el centro de servicio autorizado de su localidad.
Las cuchillas de cizalla y el motor no se pueden detener: ⇨ ¡Extraiga la batería inmediatamente!	Avería eléctrica.	Extraiga la batería y solicite la reparación en el centro de servicio autorizado de su localidad.

ACCESORIOS OPCIONALES

⚠***PRECAUCIÓN:*** **Estos accesorios o aditamentos están recomendados para utilizarse con su máquina Makita especificado en este manual.** El uso de cualquier otro accesorio o aditamento puede ocasionar riesgo de lesiones personales. Use los accesorios o aditamentos sólo para los propósitos para los que fueron diseñados.

Si necesita cualquier ayuda para más detalles en relación con estos accesorios, pregunte a su centro de servicio local Makita.

- Cuchilla de cizalla
- Batería y cargador originales de Makita

NOTA: Algunos de los artículos en la lista puede que vengan junto con el paquete del producto como accesorios incluidos. Puede que estos accesorios varíen de país a país.

Makita Corporation
3-11-8, Sumiyoshi-cho,
Anjo, Aichi 446-8502 Japan
www.makita.com

885B43-938
EN425MP-1
EN, FRCA, ESMX
20251001

Quebec Notice — Warranty of Availability (Bill 29)
Avis (Québec) — Garantie de disponibilité (projet de loi 29)

For Québec customers only:
Pour les clients du Québec seulement :

NOTICE TO QUÉBEC CONSUMERS – Warranty of availability of replacement parts, repair services and related maintenance/repair information. *Please note that while Makita Canada Inc. ("Makita") makes reasonable efforts to have replacement parts and/or maintenance/repair information available for certain products, please note that Makita does not guarantee the availability of replacement parts, repair services or maintenance/repair information within the meaning of section 39 of the Quebec Consumer Protection Act and sections 79.18 to 79.20 of the Regulation Respecting the Application of the Consumer Protection Act, for any Makita® products manufactured, imported, distributed, advertised, offered for sale and/or sold in Quebec (whether through authorized dealers, or any other distribution channel).*	***AVIS AUX CONSOMMATEURS DU QUÉBEC – Garantie de disponibilité des pièces de rechange, services de réparation, et renseignements relatifs à l'entretien et à la réparation.*** *Bien que Makita Canada Inc. (« Makita ») déploie des efforts raisonnables afin de rendre disponibles les pièces de rechange et/ou les renseignements relatifs à l'entretien ou à la réparation de certains produits, Makita ne garantit pas la disponibilité des pièces de rechange, des services de réparation ou des renseignements nécessaires à l'entretien ou à la réparation au sens de l'article 39 de la Loi sur la protection du consommateur du Québec et des articles 79.18 à 79.20 du Règlement d'application de la loi sur la protection du consommateur pour aucun produit Makita^MD fabriqué, importé, distribué, annoncé, offert en vente et/ou vendu au Québec (que ce soit par l'intermédiaire de détaillants autorisés ou d'autres voies de distribution).*